Working Equitation
Slovenská Republika

Národné pravidlá

1. Disciplína Working Equitation

„Working Equitation“ môžeme preložiť ako „pracovné jazdectvo“. Cieľom je poslušný, prijazdený, obratný, rýchly a všestranne využiteľný kôň, ktorý dokonale zvláda drezúru na obdĺžniku, prekonávanie rozmanitých prekážok aj prácu s dobytkom.

Vo svete je táto disciplína od roku 2004 zastrešovaná asociáciou World Association for Working Equitation (WAWE), ktorá vydáva pravidlá pre medzinárodné súťaže triedy Masters. Štyrmi zakladajúcimi krajinami disciplíny Working Equitation boli Portugalsko, Španielsko, Francúzsko a Taliansko. V každej krajine je disciplína zastúpená národnými združeniami, ktoré majú vlastné pravidlá pre národné súťaže.

2. Preteky

Na pretekoch Working Equitation sa môžete stretnúť až so štyrmi testami. V každom teste sa podľa poradia pridelia súťažiacim výsledné body z testu, výsledok súťaže je daný ich súčtom. Jazdci sú rozdelení podľa veku do kategórií. Súťaž je vždy vypísaná pre jednu z tried „S vodičom“ (V), „Základná“ (Z), „Ľahká“ (L), „Stredná“ (S), „Pokročilá“ (P) a „Majstrovská“ (M). V základnej a ľahkej triede sa súťaží v drezúrnom teste a teste ovládateľnosti, vo vyšších triedach je navyše zaradený test rýchlosti a na medzinárodných a väčších národných pretekoch môže byť zaradený aj test s dobytkom. Môže byť vypísaná aj súťaž tímov, do ktorej sa započítavajú výsledky jednotlivcov.

a. Preteky organizuje organizátor, ktorý je platným členom WESR.
b. Účastníkmi pretekov sú dvojice zložené z konkrétneho koňa a konkrétnej osoby.
c. Preteky môžu byť jednodňové alebo viacdňové.
d. Súťaž je platná, ak nastúpia aspoň tri (3) súťažné dvojice.
e. Ak sa nenaplní minimálny počet súťažiacich v súťaži, môže sa súťažiaci po dohode s organizátorom a s jeho súhlasom:

- prehlásiť do inej súťaže,
- absolvovať testy mimo súťaž: v tom prípade sa na neho vzťahujú pravidlá v plnom rozsahu, bude štandardne ohodnotený a dostane protokoly, ale nevyhlasuje sa poradie, avšak výsledok môže byť uznaný so súhlasom VV ako kvalifikácia na majstrovstvá SR.

f. Súťažiacim sa odporúča, aby všetky svoje testy doplnili vhodnou hudbou, ktorú odovzdajú organizátorovi upravenú tak, aby začala hrať ihneď po spustení média. Súťažiaci signalizuje pred začiatkom testu zdvihnutím ruky, že sa má hudba spustiť. Ak súťažiaci hudbu nedodá, ide bez hudby alebo mu ju organizátor pridelí podľa vlastného uváženia, čo sa môže prejaviť v známke za celkový dojem.

2.1. NS – Národná súťaž

a. Národné súťaže musia dodržiavať pravidlá WESR v plnom rozsahu.
b. Jazdec musí byť členom WESR s riadne zaplatenými príspevkami.
c. Jazdci a kone zo zahraničia musia byť registrovaní v národnom spolku danej krajiny.
d. Koňa smie bezprostredne pred testom opracovávať jazdec, majiteľ aj tréner. Od príchodu koňa na miesto konania pretekov po oficiálnom otvorení stajní až do konca posledného testu

súťažnej dvojice nesmie na koni sedieť iná osoba než tá, ktorá tvorí s koňom na daných pretekoch súťažnú dvojicu, pod hrozbou vylúčenia koňa z pretekov, s výnimkou kategórie D a J

2.2. OS – Otvorená súťaž

a. Otvorené súťaže musia dodržiavať pravidlá WESR v úprave definovanej nasledujúcimi bodmi tejto kapitoly 2.2.
b. Súťažiaci nemusí byť členom WESR.
c. Sú vypisované iba pre triedy V a Z. Súťaž Z sa skladá z drezúrneho testu a testu ovládateľnosti a súťaž V len z testu ovládateľnosti.
d. Stužky musia byť rozdané, ale nemusia byť udelené žiadne finančné ani vecné ceny.
e. Súťaž sa nepočíta ako splnená kvalifikácia na majstrovstvá SR.

2.3. Propozície

a. Každé preteky sa okrem stanov, pravidiel, poriadkov a predpisov WESR riadia aj propozíciami vypísanými organizátorom a schválenými VV WESR.

b. Propozície musia obsahovať minimálne tieto údaje:
● organizátor (názov, IČO právnickej osoby, meno fyzickej osoby)
● dátum pretekov,
● presná adresa konania pretekov,
● funkcionári pretekov, najmä: riaditeľ pretekov, sekretár, komisár, zbor rozhodcov a hlavný rozhodca pre jednotlivé súťaže, veterinárna a zdravotná služba
● kontaktná osoba,
● technické parametre: typ (vonkajší / krytý), rozmery a povrch všetkých používaných jazdeckých plôch,
● program súťaží: číslo, názov a typ súťaže (otvorená / národná), pre ktorú triedu a kategórie je vypísaná, výška štartovného (pri finančných odmenách ich hodnota a rozdelenie) a drezúrna úloha (ak je zaradená),
● spôsob prihlásenia na preteky,
● spôsob platenia štartovného (bankovým prevodom vopred / v hotovosti na mieste / oboje),
● dátum uzávierky prihlášok, platieb a dodania hudby,
● spôsob dodania hudobného sprievodu pre testy,
● požiadavky veterinárnej správy: podľa aktuálnych veterinárnych smerníc pre dané preteky,
● možnosť ustajnenia a ubytovania,
● odkaz na platné pravidlá WESR.

2.4. Dekorovanie

a. Stužkami musia byť dekorované všetky jazdecké dvojice v národných aj otvorených súťažiach, ktoré sa umiestnia na 1. až 3. mieste.
b. Dekorovanie stužkami všetkých jazdeckých dvojíc z kategórie D a J, ktoré sa zúčastnia súťaže, nie je povinné, ale je motivačné pre deti a mládež a odporúčané WESR.
c. V kategórii V musia byť stužkami dekorovaní všetci súťažiaci.
d. Finančné odmeny sú na uvážení jednotlivých organizátorov, ale musia byť uvedené v presných sumách v propozíciách pretekov.
e. Akékoľvek ďalšie vecné ceny, poukážky a odmeny sú na uvážení jednotlivých

organizátorov.
f. Dekorovanie jazdcov môže prebehnúť na koňoch alebo bez koní podľa rozhodnutia hlavného rozhodcu. Všetci musia mať kompletné pretekové oblečenie a výstroj pre triedu dekorovanej súťaže. Jediná povolená výnimka je, ak ide jazdec alebo kôň po dekorovaní súťaž inej triedy, potom môže mať jazdec alebo kôň oblečenie a výstroj pre ďalšiu súťaž.
g. Jazdci, ktorí si neprajú zúčastniť sa dekorovania s koňom, môžu nastúpiť bez koňa, ale musia mať kompletný pretekový úbor – nie je pre nich povinná iba bezpečnostná vesta.
h. Jazdci sa môžu so súhlasom hlavného rozhodcu z vážnych dôvodov ospravedlniť z dekorovania alebo sa môžu zúčastniť s iným koňom, než s ktorým išli danú súťaž.

3. Funkcionári

a. Pri výkone svojej funkcie sú funkcionári pretekov, najmä rozhodca, komisár a sekretár, vždy považovaní za spoľahlivých a nestranných. Nestrannosť ani samotná osoba funkcionára nesmie byť počas pretekov spochybnená.

b. Každé preteky musia mať organizátora zastúpeného riaditeľom pretekov, sekretára, hlavného rozhodcu, prípadne zbor rozhodcov podľa 3.1., veterinárnu a zdravotnú službu, zapisovateľa a technický personál (pomocníci pri prekážkach atď.). Títo funkcionári musia byť plnoletí, s výnimkou technického personálu, komisárov a zapisovateľov.

c. Všetci funkcionári musia dodržiavať stanovy, pravidlá, poriadky a predpisy WESR.

d. Funkcionári – rozhodcovia a komisár – musia byť označení (visačkou, páskou); odporúča sa označenie aj ostatných funkcionárov a pomocníkov.

e. Odmeny funkcionárom sú predmetom dohody medzi organizátorom a funkcionárom. Organizátor je však povinný zabezpečiť dôstojné podmienky na výkon funkcie (vhodné miesto, ochranu pred nepriaznivým počasím, pitný režim, stravu) k spokojnosti oboch strán. WESR môže organizátorovi nariadiť výšku finančnej odmeny, ak na ňu prispieva z rozpočtu združenia.

3.1. Rozhodcovia

a. Zoznam platných rozhodcov pre aktuálne obdobie je zverejnený na oficiálnych webových stránkach WESR.

b. Súťaže pod WESR môžu rozhodovať iba platní rozhodcovia z tohto zoznamu a medzinárodní rozhodcovia WAWE. Výnimkou sú len súťaže triedy V.

c. Rozhodcom sa môže stať člen WESR podľa prílohy 11.2. „Systém vzdelávania“.

d. Otvorené aj národné súťaže hodnotí minimálne jeden (1) rozhodca. Počet rozhodcov nesmie presiahnuť päť (5) na jednu súťaž.

e. Ak hodnotí súťaž viac rozhodcov, jeden je vždy „hlavný rozhodca súťaže“, ostatní tvoria zbor rozhodcov.

f. Členovia zboru rozhodcov môžu hodnotiť všetky alebo len niektoré testy, ale vždy musia hodnotiť všetkých súťažiacich v danom teste (drezúrnom, ovládateľnosti alebo rýchlosti). Hlavný rozhodca je uvedený v propozíciách. Na všetky testy jednej súťaže musí byť rovnaký počet rozhodcov.

g. Každý rozhodca môže za jeden deň hodnotiť maximálne päťdesiat (50) testov (započítavajú sa len drezúrne testy a testy ovládateľnosti tried Z, L, S, P a M).

h. Hlavný rozhodca je zodpovedný za konečné výsledky a má posledné slovo pri sporoch alebo protestoch.

i. Rozhodca musí absolvovať aspoň jedno povinné školenie rozhodcov pre dané obdobie.

j. Rozhodca musí mať počas testov zapisovateľa (zabezpečuje organizátor alebo rozhodca), výnimkou je trieda V.

k. Rozhodca musí mať počas testov k dispozícii: zabezpečí si sám alebo organizátor- zvonec, vytlačené aktuálne pravidlá WESR a stopky . ~~Pri odovzdávaní kolbiska musí mať aj vlastné~~ meracie pásmo.

l. V situácii, kedy nie je jasné, či chybu spôsobil súťažiaci, alebo k chybe došlo vplyvom vyššej moci, rozhodne rozhodca vždy v prospech súťažiaceho.

m. Rozhodca musí byť umiestnený na oddelenom a pohodlnom mieste, aby mohol vykonávať svoje povinnosti nestranne.

n. Umiestnenie rozhodcov:

a. v drezúrnom teste hlavný rozhodca v písmene C, ostatní v H, M, E alebo B,
b. v testoch ovládateľnosti a rýchlosti tak, aby videli všetky prekážky.

o. Rozhodca nesmie rozhodovať národné súťaže, ak:

a. je majiteľom alebo chovateľom súťažiaceho koňa,
b. je rodinným príslušníkom jazdca,
c. pravidelne trénuje jazdca alebo koňa viac než raz týždenne,
d. má osobný alebo ekonomický záujem na výsledku.

Okrem kategórie V.

3.1.1. Kategórie rozhodcov

a. Rozhodca triedy Z – môže samostatne rozhodovať triedy V a Z.
b. Rozhodca triedy S – môže samostatne rozhodovať triedy V, Z, L a S.
c. Národný rozhodca – môže samostatne rozhodovať všetky triedy.
d. Medzinárodný rozhodca – môže samostatne rozhodovať všetky triedy vrátane medzinárodných súťaží.

3.2. Organizátor, riaditeľ pretekov

a. Každé preteky musia mať svojho organizátora, ktorý je platným členom WESR.
b. Pre konkrétne preteky organizátora zastupuje riaditeľ pretekov, ktorý je plnoletou fyzickou osobou.
c. Riaditeľovi pretekov sa odporúča absolvovať školenie WESR.
d. Riaditeľ pretekov alebo ním poverená osoba musí byť v areáli po celý čas trvania pretekov.
e. Zašle výkonnému výboru WESR propozície pretekov na schválenie najmenej 6 týždňov pred dátumom konania pretekov, pokiaľ sa s VV nedohodne na neskoršom termíne.
f. Vyberá si a zabezpečuje funkcionárov pretekov. Iba na majstrovstvách SR môže výkonný výbor WESR vybrať zbor rozhodcov, hlavného rozhodcu a komisára, pričom organizátor musí tento výber akceptovať.
g. V úzkej spolupráci s hlavným rozhodcom pripravuje plánik pre test ovládateľnosti a test rýchlosti. Na majstrovstvách SR môže výkonný výbor WESR vybrať autora plániku, pričom organizátor musí tento výber akceptovať a s autorom plániku spolupracovať.
h. Je zodpovedný

a. za prípravu a plynulý priebeh pretekov,
b. za propozície, prihlášky, areál (ustajnenie, jazdecké povrchy), plániky a prekážky,
c. za elektronické zaslanie všetkých dokumentov v danej forme podľa aktuálnych vzorov v informačnom systéme WESR z pretekov výkonnému výboru WESR do 14 dní od dátumu konania pretekov,
d. za zadanie výsledkov pretekov do systému WESR, ak existuje.

3.3. Sekretár

a. Každé preteky musia mať svojho plnoletého sekretára.
b. Spolupracuje s ostatnými funkcionármi pretekov a komunikuje so súťažiacimi.
c. Musí byť umiestnený na pohodlnom mieste, aby mohol vykonávať svoje povinnosti.
d. Počas pretekov môže mať jedného alebo viacerých asistentov, ktorí ho môžu krátkodobo zastupovať a ktorých si sám zaškolí.
e. Je zodpovedný za:

a. prezentáciu súťažných dvojíc,
b. prípravu, tlač, odovzdanie a vyvesenie všetkých dokumentov (štartovné listiny, protokoly, plániky, výsledkové listiny atď.),
c. spracovanie a kontrolu protokolov od rozhodcov (súčet známok / sekúnd),
d. zostavenie konečného poradia a vytvorenie výsledkovej listiny na základe protokolov od rozhodcov,
e. odovzdanie všetkých dokumentov organizátorovi pred koncom pretekov,
f. vydanie protokolov súťažiacim najneskôr do 40 minút po vyhlásení výsledkov danej súťaže, ak si ich súťažiaci sám vyzdvihne.

3.4. Komisár

a. Každá súťaž musí mať svojho poučeného komisára.
b. Poučenie komisárov zabezpečí rozhodca alebo organizátor podľa ich vzájomnej dohody.
c. Opracovisko musí byť pod dohľadom komisára.
d. Musí byť umiestnený na pohodlnom mieste tak, aby mohol vykonávať svoje povinnosti.
e. Počas pretekov môže mať jedného alebo viacerých asistentov, ktorí ho môžu krátkodobo zastúpiť a ktorých si sám zaškolí.

f. Kontroluje oblečenie a výstroj súťažiacich tak, aby boli v súlade s pravidlami WESR.
g. Koordinuje súťažiacich na opracovisku, prípadne v ďalších priestoroch.

h. Kontroluje, či sú kôň aj jazdec spôsobilí na štart. Kôň nie je spôsobilý, ak vykazuje známky vyčerpania, zdravotných problémov, zranenia, krívania alebo je na ňom čerstvá krv. Jazdec nie je spôsobilý v prípade podozrenia na zranenie alebo pod vplyvom omamných látok.
i. V žiadnom prípade nie je zodpovedný za konanie, opomenutia, výstroj alebo oblečenie súťažiacich.
j. Je v jeho právomoci napomenúť súťažiaceho, ktorý svojím správaním obmedzuje alebo ohrozuje ostatných súťažiacich a osoby pohybujúce sa na opracovisku a v ďalších priestoroch alebo nedodržiava pravidlá WESR.
k. Je v jeho právomoci napomenúť jazdca, ak sa ku koňovi nespráva slušne, používa neprimerané tresty a podobne.
l. Je v jeho právomoci skontrolovať výstroj a oblečenie a nariadiť úpravu (povolenie nánosníka, odstránenie nepovolenej výstroje, nasadenie bezpečnostnej prilby a pod.).
m. Ak súťažiaci po prvom napomenutí okamžite nenapraví svoje správanie alebo porušovanie pravidiel WESR, môže komisár vykázať súťažiaceho z opracoviska alebo nahlásiť skutočnosť hlavnému rozhodcovi.
n. Hlavný rozhodca danej súťaže môže súťažiaceho vylúčiť z testu alebo celej súťaže na odporúčanie komisára.

3.5. Veterinárna služba

a. Preteky musia spĺňať aktuálne veterinárne podmienky KVS pre konanie zhromaždenia koní.
b. Preberanie koní vykonáva veterinárna služba. Pri preberaní sa kontroluje identifikácia koňa, splnenie veterinárnej smernice KVS (negatívne vyšetrenie AIE, povinné vakcinácie atď.) a zdravotný stav zvieraťa.
c. Veterinárna kontrola sa môže konať pred alebo kedykoľvek počas pretekov s cieľom overiť zdravotný stav zvieraťa (najmä ak vykazuje známky zdravotných problémov).
d. V prípade, že kôň bude uznaný za nespôsobilého na účasť na pretekoch, bude o tom informovaný sekretár alebo hlavný rozhodca a kôň bude vylúčený z testu, súťaže alebo pretekov.

3.6. Zdravotná služba

a. Je prítomná počas celého trvania pretekov, minimálne od otvorenia opracoviska do konca dekorovania poslednej súťaže.
b. Zdravotnú službu zabezpečuje lekár so špecializáciou v jednom z odborov, odporúčané: chirurgia, traumatológia, urgentná medicína, anestéziológia a intenzívna medicína alebo osoba spôsobilá na výkon zdravotníckeho povolania podľa § 27 zákona 578/2004 Z.z. o poskytovateľoch zdravotnej starostlivosti, zdravotníckych pracovníkoch, stavovských organizáciách v zdravotníctve a o zmene a doplnení niektorých zákonov v znení neskorších predpisov zdravotnícky záchranár alebo všeobecná sestra. Odporúčaná je špecializácia v odbore intenzívnej starostlivosti..
c. Musí mať so sebou vybavenie na výkon svojho povolania umožňujúce obnovenie a udržanie základných životných funkcií a prostriedky umožňujúce správne ošetrenie a nevyhnutnú fixáciu pri úrazoch.
d. Organizátor jej musí poskytnúť miesto vhodné na poskytovanie zdravotných služieb.

4. Jazdci

a. Všetci súťažiaci majú právo na dobré športové, ľudské a technické podmienky pretekov.
b. Deti a mladiství do 18 rokov môžu na národných pretekoch štartovať iba so súhlasom zákonného zástupcu podľa dokumentov WESR. Členovia WESR tento súhlas udeľujú prihláškou do združenia WESR.
c. Súťažiaci musia dodržiavať stanovy, pravidlá, poriadky a predpisy WESR a podmienky uvedené v propozíciách pretekov. Súťažiaci musia akceptovať rozhodnutia rozhodcov, komisára, sekretára a riaditeľa pretekov.
d. Každý jazdec smie štartovať maximálne s dvoma (2) rôznymi koňmi v rámci jednej súťaže.
e. Každý súťažiaci sa zúčastňuje pretekov výlučne na vlastnú zodpovednosť za svoju osobu aj svojho koňa. Je teda na ňom, aby si zabezpečil zodpovedajúce poistenie. Výslovnou podmienkou účasti na podujatí schválenom WESR je, že každý súťažiaci, majiteľ koňa, tréner a vystavovateľ na seba berie riziká vyplývajúce z účasti na pretekoch a zbavuje funkcionárov, organizačný a technický personál akejkoľvek zodpovednosti, kedykoľvek a akokoľvek vzniknutej, pokiaľ ide o zranenie osôb alebo poškodenie majetku v dôsledku účasti na pretekoch alebo pobytu v ich priestoroch.
f. V prípade úrazu počas pretekov nepreberá organizátor, riaditeľ pretekov, rozhodca, komisár ani združenie WESR zodpovednosť za zranenie jazdca ani koňa.
g. Jazdcovi je zakázané jazdiť na koni bezprostredne po požití alkoholu alebo užití návykovej látky, alebo jazdiť na koni v čase, keď je ešte pod ich vplyvom.

4.1. Kategórie Jazdcov

4.1.1. V – S vodičom

a. Pre jazdcov, ktorí v danom kalendárnom roku dovŕšia minimálny vek 2 roky.
b. Vodič musí mať minimálne 15 rokov, ďalší pomocník môže ísť vedľa koňa a pridržiavať jazdca. Vodič do 18 rokov musí mať splnomocnenie od rodiča.
c. Pre všetkých jazdcov v tejto kategórii je povinná riadne nasadená a zapnutá trojbodová bezpečnostná prilba.
d. Pre všetkých jazdcov v tejto kategórii je povinná riadne nasadená a zapnutá dobre padnúca jazdecká bezpečnostná vesta alebo chránič chrbtice. Výnimka je možná iba v prípade, že je prítomný ďalší pomocník idúci vedľa koňa, ktorý je schopný pridržať dieťa.

4.1.2. D - Deti

a. Jazdci, ktorí v danom kalendárnom roku dovŕšia minimálny vek 6 rokov a maximálny vek 14 rokov.
b. Pre všetkých jazdcov v tejto kategórii je povinná riadne nasadená a zapnutá trojbodová bezpečnostná prilba určená pre jazdecký šport.
c. Pre všetkých jazdcov v tejto kategórii je povinná riadne nasadená a zapnutá dobre padnúca jazdecká bezpečnostná vesta alebo chránič chrbtice.
d. Ak si jazdec z tejto kategórie želá štartovať vo vyššej vekovej kategórii, bude mu to umožnené po dohode s výkonným výborom, a to s platnosťou na celú sezónu. Návrat späť do vlastnej kategórie je možný.

4.1.3. J - Juniori

a. Jazdci, ktorí v danom kalendárnom roku dovŕšia minimálny vek 15 rokov a maximálny vek 21 rokov.
b. Pre všetkých jazdcov v tejto kategórii je povinná riadne nasadená a zapnutá trojbodová bezpečnostná prilba určená pre jazdecký šport.
c. Ak si jazdec z tejto kategórie želá štartovať vo vyššej vekovej kategórii, bude mu to umožnené po dohode s výkonným výborom, a to s platnosťou na celú sezónu. Návrat späť do vlastnej kategórie je možný.

4.1.4. S - Seniori

a. Jazdci, ktorí v danom kalendárnom roku dovŕšia minimálny vek 22 rokov, horná veková hranica nie je stanovená.
b. Pokrývka hlavy je povinná a mala by zodpovedať štýlu jazdeckej dvojice. Bezpečnostná prilba je dôrazne odporúčaná.

4.2. Oblečenie jazdca

a. Jazdci musia rešpektovať požiadavky na oblečenie v otvorených aj národných súťažiach počas celého času, keď jazdec sedí na koni, pri prehliadkach a pri dekorovaní. Na opracovisku môže jazdec prispôsobiť oblečenie počasiu s ohľadom na bezpečnosť – nemusí mať sako/vestu (nevzťahuje sa na bezpečnostnú vestu) alebo môže mať bundu a pod. Hlavný rozhodca môže povoliť úpravu oblečenia jazdcov.
b. Jazdecké oblečenie musí byť priliehavé, aby nehrozilo zachytenie o prekážku. Doplnky (najmä okolo krku) musia byť zastrčené a nesmú voľne viať.
c. Oblečenie by malo byť zladené s výstrojou koňa a celkovým štýlom dvojice. Elegantný a zladený štýl sa hodnotí v celkovom dojme.
d. V medzinárodných súťažiach by mal jazdec rešpektovať odporúčania WESR ohľadom reprezentácie Slovenskej republiky.

e. Jednotlivé časti oblečenia a výstroja jazdca:

a. Nohavice: Povinné sú jazdecké nohavice, ideálne tmavej farby. Povolené sú dlhé kožené alebo látkové chapsy nasadené cez nohavice. Povolená je aj tradičná iberská jazdecká sukňa.
b. Obuv: Povinné sú vysoké jazdecké topánky, jazdecké perka so súťažnými minichapsmi alebo súťažné westernové topánky. Ak má jazdec pantalóny a perka, nemusí mať minichapsy.
c. Košeľa, blúza, tričko: Povinná je košeľa, blúza alebo tričko s dlhým rukávom. Farbou nie je obmedzené, je však odporúčané decentné prevedenie.
d. Jazdecké sako, blejzer, vesta: Povinné je jazdecké sako, blejzer alebo vesta, ktoré zodpovedá štýlu jazdeckej dvojice.
e. Rukavice: Sú odporúčané, ideálne tmavej farby.
f. Bezpečnostná vesta: Jazdci musia mať bezpečnostnú vestu podľa svojej kategórie po celú dobu, keď jazdec sedí na koni.
g. Pokrývka hlavy: Všetci jazdci musia mať pokrývku hlavy podľa svojej kategórie (bezpečnostná prilba, klobúk, …) na hlave po celú dobu, keď jazdec sedí na koni. Jedinou výnimkou je pánsky pozdrav, ktorý umožňuje zloženie pokrývky na pozdrav. V prípade pádu alebo rozopnutia bezpečnostnej prilby alebo vesty musí jazdec

okamžite zastaviť, správne ju nasadiť, zapnúť a pokračovať v teste. Za takúto úpravu nebude nijako penalizovaný, ale meranie času sa nezastavuje. Pri páde klobúka počas testu nebude súťažiaci nijako penalizovaný a môže pokračovať v teste.
h. Ostrohy/šporne: Ostrohy/šporne sú povolené pre triedy Z, L, S, P a M, zakázané pre triedu V.

- Je povolené používanie ostrohy/šporne anglického a westernového typu podľa použitého sedla.
- Musia byť vyrobené z kovu alebo plastu. Hrot ostrohy/šporne musí byť buď zahnutý, alebo rovný a smerovať zo stredu ostrohy/šporne priamo dozadu, nie do strany. Ramená ostrohy/šporne musia byť hladké a tupé. Ak sú na ostrphe/šporni kolieska, musia byť hladké a tupé (žiadne ostré hrany) a musia sa voľne otáčať.
- Kovové ostrohy/šporne zakončené "guličkou" pokrytou tvrdým plastom sú povolené (tzv. "Impuls" ostroha).
- "Dummy" ostrohy (atrapy) bez hrotu sú povolené.
- Vodorovné kolieska sú povolené. Ramená ostroh/šporní môžu byť pogumované.
- Pevné (fixované) koliesko, ktoré sa neotáča, alebo koliesko s ostrými hrotmi, nie je povolené.

i. Bič: Bič môže byť maximálne 120 cm dlhý. Bič je povolený vo všetkých testoch triedy Z, L a S, v triede P a M je bič zakázaný. Na opracovisku je bič povolený. Používanie pomôcok, ktoré môžu bič nahradiť (napr. voľný koniec opraty) je zakázané.

4.3.Sprievod jazdcov

a. Súťažiaci môže byť na pretekoch sprevádzaný trénerom a ošetrovateľom koňa. Tí sa môžu pohybovať mimo obdĺžnika/kolbiska a nesmú ovplyvňovať rozhodovanie rozhodcov a ďalších funkcionárov pretekov.
b. Sprievod jazdca (maximálne jedna osoba s každým jazdcom) sa môže zúčastniť prehliadky kurzu iba počas pobytu jazdca v kolbišti.
c. Vo vnútri opracoviska sa smie tréner alebo ošetrovateľ pohybovať iba s výslovným súhlasom komisára.

5. Kone

a. Všade tam, kde sa vyskytuje pojem kôň, je nutné ho chápať ako pojem „kôň aj pony“.
b. Všetky súťaže sú otvorené pre kone všetkých plemien.
c. Štartovať môžu kone, ktoré v danom kalendárnom roku dovŕšia minimálny predpísaný vek pre jednotlivé triedy.
d. Kôň sa smie pohybovať iba v priestoroch, kde je to usporiadateľom povolené. Mimo prepravníka a ustajnenia musí byť vždy pod dohľadom človeka a mať na hlave ohlávku alebo uzdečku.
e. Každý kôň pri príchode dostane pridelené štartovné číslo koňa, platné počas celej doby pretekov. Hneď ako kôň opustí ustajnenie / prepravník, musí viditeľne niesť štartovné číslo (na uzdečke, ohlávke, podsedlovej dečke, ...), aby mohol byť identifikovaný funkcionármi.
f. Štart nie je povolený, ak veterinár zistí zdravotný problém, pre ktorý kôň nemôže odštartovať alebo pokračovať v ďalších testoch. Ďalej kobylám po štvrtom mesiaci gravidity alebo tým, ktoré majú ešte neodstavené žriebä.

g. Každý kôň smie štartovať v jeden deň maximálne dvoch (2) súťažiach triedy Z, L, S, P a M.
h. Každý kôň smie štartovať v jeden deň maximálne v šiestich (6) jednotlivých testoch triedy V. V prípade, že sa v ten deň bude zúčastňovať aj testov iných tried, smie štartovať maximálne v štyroch (4) jednotlivých testoch triedy V, nezávisle od súťaží iných tried.

5.1. Výstroj koňa

a. Jazdci musia rešpektovať požiadavky na výstroj koňa v otvorených aj národných súťažiach.
b. Výstroj koňa by mala byť zladená s oblečením jazdca a zodpovedať celkovému štýlu jazdeckej dvojice. Elegantný, decentný a zladený štýl jazdeckej dvojice sa premietne do známky za celkový dojem v drezúrnom teste a teste ovládateľnosti.
c. Výstroj musí koňovi dobre sedieť a nesmie mu spôsobovať bolesť ani zranenie.
d. Rozhodca alebo komisár si môže kvôli kontrole kedykoľvek a kdekoľvek v priebehu pretekov vyžiadať zloženie častí výstroja koňa (tak, aby tým nebol nikto ohrozený).

e. Sedlo:

a. Pre triedu V je povolené sedlo, pad, madlá alebo obrušník s jazdeckou dečkou.
b. Pre otvorenú súťaž a národné súťaže triedy Z, L, S, P a M je sedlo povinné vrátane podbrušníka, strmeňových remeňov a strmeňov. Zakázané sú dámske a dostihové sedlá.
c. Podsedlové dečky a podložky sú povolené.
d. Poprsníky a podchvostníky sú povolené.
e. Žiadne časti sedla a jeho doplnkov nesmú byť akýmkoľvek spôsobom spojené s uzdením.

f. Uzdenie:

a. Uzdenie je povinné pre všetky otvorené aj národné súťaže.
b. Časti uzdenia nesmú brániť rozhodcovi vo výhľade na konskú hubu.
c. Zubadlo musí mať zodpovedajúcu šírku v závislosti od šírky huby koňa. Priemer stihlového alebo pákového zubadla nesmie ubližovať koňovi a minimálny priemer zubadla musí byť 8 mm. Priemer zubadla sa meria pri priliehajúcich krúžkoch.
d. V triede Z je povolená jednoduchá uzdečka (jedno zubadlo) so zubadlom bez pákového efektu, baucher, sidepull, bezzubadlová krížová uzdečka a uzdečka s mäkkým obnoskom.
e. V triede L, S, P a M je povolená jednoduchá uzdečka (jedno zubadlo), plná uzda (pákové a stihlové zubadlo) alebo sidepull, bezzubadlová krížová uzdečka a uzdečka s mechanickým hackamore alebo mäkkým obnoskom.
f. V triede V je povolená jednoduchá uzdečka bez pákového efektu, sidepull, bezzubadlová krížová uzdečka a uzdečka s mäkkým obnoskom.
g. Uzdečka môže byť s nánosníkom.
h. Stihlové a pákové zubadlo alebo mechanické hackamore musí byť z kovu a/alebo z tvrdého plastu a môže byť potiahnuté gumou/latexom. Ústna časť musí byť okrúhla, oválna, vajcovitého tvaru alebo plochá bez ostrých hrán, hladká, bez obalu. Môžu byť vykladané, ale musia byť hladké. Nič nesmie vystupovať nad ústnu časť, ako napríklad hroty, krúžky, lyžička a pod.
i. Rameno pákového zubadla nesmie byť dlhšie ako 10–12 cm (dĺžka od zubadla smerom nadol) a ramená mechanického hackamore nesmú byť dlhšie ako 15 cm.

j. Pri každom pákovom zubadle je povinná podbradná retiazka, musí byť najmenej 1,3 cm široká a ležať naplocho na čeľusti koňa, bez ozubov, drôtu alebo prekrútenia. Podbradná retiazka môže byť vyhotovená z kovu, kože alebo z ich kombinácie. Kryt na retiazku môže byť vyhotovený z kože, gumy alebo ovčej kože (baranček). Pri použití podbradnej retiazky nie je povolený podpínací remeň.
k. Pri použití westernového zubadla Snaffle bit je povolený podbradný remienok (z kože alebo nylonu). Ten musí byť najmenej 1,3 cm široký, ležiaci naplocho na čeľusti koňa, nesmie byť utiahnutý (2 prsty medzi remienok a bradu koňa).
l. Oťaže môžu byť z ľubovoľného materiálu a ľubovoľného vyhotovenia. Musia byť spojené so zubadlom a upevnené nad podbradným remienkom.
m. Nánosník ani retiazka k pákovému zubadlu nesmú byť utiahnuté tak, aby ubližovali koňovi.
n. Pre národné súťaže musia byť časti uzdenia iba z kože alebo podobného materiálu, decentné polstrovanie uzdenia je povolené.
o. Čabraky na ušiach koňa proti muchám sú povolené v decentnej farbe zodpovedajúcej výstroju koňa.
p. Sieťka na nose koňa je povolená.
q. Hladké gumové krúžky na zubadle štandardnej veľkosti sú povolené.
r. Akákoľvek ďalšia výstroj na hlave koňa je zakázaná.
s. Striedanie uzdenia/zubadiel medzi testami nie je zakázané.
t. Jazda bez oťaží nie je povolená.

g. Ochrana nôh:

a. V drezúrnom teste nie sú povolené žiadne chrániče nôh ani zvony, viď 7.1.c.b.
b. Na opracovisku, v teste ovládateľnosti, teste rýchlosti a teste s dobytkom sú povolené chrániče nôh (kamaše, bandáže atď.) a zvony.
c. Konské topánky nie sú v národných súťažiach povolené.

h. Výstroj koňa, ktorá tu nie je priamo povolená, je zakázaná.

i. Lonžovanie je povolené iba na mieste vyhradenom usporiadateľom, ak to umožní. Komisár má právo kontrolovať všetku výstroj koňa aj spôsob jej zapnutia. Komisár má právo lonžovanie zakázať, lonžérovi nariadiť uvoľnenie výstroja koňa alebo odstránenie pomocných oťaží.

j. Pomocné oťaže (čokoľvek, čo obmedzuje voľný pohyb hlavy koňa, teda vyväzovacie a priebežné oťaže, gogue, chambon, martingal atď.) sú striktne zakázané kdekoľvek počas celej doby pretekov. Jedinú výnimku tvoria vyväzovacie oťaže, gogue alebo chambon, ktoré môžu byť použité iba pri lonžovaní bez jazdca a musia byť zapnuté iba do stihlovej časti zubadla a nastavené tak, aby umožňovali koňovi niesť hlavu pred kolmicou.

6. Výkonnostné triedy

a. WESR eviduje pri každej jazdeckej dvojici (jazdec a kôň) aktuálnu výkonnostnú triedu a dosiahnutú výkonnostnú triedu.
b. Dosiahnutá výkonnostná trieda jazdeckej dvojice je tá najvyššia, v ktorej sa dvojici podarilo dokončiť všetky testy v rámci jednej národnej alebo medzinárodnej súťaže a s aspoň 52 % v drezúrnom teste a aspoň 52 % v teste ovládateľnosti.

c. Aktuálna výkonnostná trieda jazdeckej dvojice je stanovená ako dosiahnutá výkonnostná trieda po prípadnej úprave na žiadosť jazdca podľa bodu 6.h.
d. Súťaže organizované pod WESR sa započítavajú automaticky, súťaže organizované pod iným spolkom budú individuálne posudzované VV na základe žiadosti jazdca, pričom jazdec musí sám dodať potrebné podklady.
e. Jazdecká dvojica môže štartovať na jedných pretekoch maximálne v dvoch po sebe nasledujúcich triedach.
f. Jazdecká dvojica smie štartovať iba vo svojej aktuálnej výkonnostnej triede, alebo v triede vyššej.
g. Ak si dvojica želá znížiť aktuálnu výkonnostnú triedu z vážnych, napr. zdravotných dôvodov, môže požiadať VV o presunutie do nižšej výkonnostnej triedy.
h. Pre súťaž na majstrovstvách SR musí jazdec spĺňať kvalifikáciu, čo znamená dokončenie aspoň jednej (1) súťaže v danej kategórii bez diskvalifikácie.
i. Usporiadateľ pretekov môže v propozíciách obmedziť štart súťažnej dvojice na ich najvyššie dosiahnutú kategóriu alebo maximálne o jednu nižšie. Usporiadateľ pretekov si môže stanoviť podmienky pre štart zahraničných jazdcov.

6.1. V – Trieda s vodičom

e. Pre kategóriu V.
f. Pre 4-ročné a staršie kone.
g. Základným chodom triedy je krok.
h. Je zaradený iba test ovládateľnosti.
i. Túto trieda je odporúčané zaradiť ako poslednú
j. Rozhodovať ju môže aj iný ako hlavný rozhodca, a môže byť aj rodinným príslušníkom , alebo majiteľom koňa.

6.2. Z – Základná trieda

a. Pre kategórie D, J, S.
b. Pre 4-ročné a staršie kone.
c. Povinné vedenie koňa oboma rukami.
d. Test ovládateľnosti: Základným chodom triedy je klus. Je povolený pracovný aj ľahký klus s rovnocenným hodnotením, zvolený spôsob musí byť dodržaný počas celej doby prekonávania jednej prekážky. Pri použití ľahkého klusu by mal jazdec pri zmenách smeru presadať.
e. Je zaradený drezúrny test a test ovládateľnosti. Nie je zaradený test rýchlosti. Nie je zaradený test s dobytkom.

6.3. L- Ľahká trieda

a. Pre kategórie D, J, S.
b. Pre 5-ročné a staršie kone.
c. Povinné vedenie koňa oboma rukami.
d. Test ovládateľnosti: Základným chodom triedy je cval. Zmena cvalu v prekážkach je povolená cez klus (1–5 klusových krokov) ALEBO cez krok (1–5 krokov), pričom zmena cez krok je hodnotená lepšie (vyvarovať sa zmenám typu cval – klus – krok a naopak). V rámci jednej prekážky musí byť dodržaný zvolený typ zmeny cvalu. V prechodoch cval–krok alebo krok–cval je povolené vložiť max. 3 kroky v kluse, v prechodoch cval–zastavenie alebo zastavenie–cval je povolené vložiť max. 3 kroky v kluse alebo kroku. Takto vykonané

plynulé prechody budú hodnotené rovnocenne ako „čisté“ prechody.
e. Je zaradený drezúrny test a test ovládateľnosti. Nie je zaradený test rýchlosti ani test s dobytkom.

6.4. S – Stredná trieda

a. Pre kategórie D, J, S.
b. Pre 5-ročné a staršie kone.
c. Povolené vedenie koňa oboma rukami. Jednoručné vedenie nebude zvýhodnené.
d. Test ovládateľnosti: Základným chodom triedy je cval. Zmena cvalu v prekážkach je povolená jednoduchou zmenou cez krok (1–5 krokov) alebo letmým preskokom, pričom zmena cvalu letmým preskokom bude hodnotená lepšie. V rámci jednej prekážky musí byť dodržaný zvolený typ zmeny cvalu. V prechodoch cval–zastavenie alebo zastavenie–cval je povolené vložiť max. 3 kroky v kroku. Prechod z cvalu do zastavenia bez vložených krokov bude hodnotený lepšie. Akékoľvek ukázanie klusu počas testu vedie k horšiemu hodnoteniu.
e. Je zaradený drezúrny test, test ovládateľnosti a test rýchlosti. Zaradenie testu s dobytkom je na zvážení usporiadateľa.

6.5. P – Pokročilá trieda

a. Pre kategórie D, J, S.
b. Pre 6-ročné a staršie kone.
c. Povolené vedenie koňa oboma rukami. Jednoručné vedenie nebude zvýhodnené.
a. Na základe žiadosti jazdca môže hlavný rozhodca súťaže udeliť výnimku pre jednotlivé testy a povoliť vedenie koňa jednou rukou.
b. Ak jazdec počas testu prejde späť na vedenie koňa oboma rukami, bude mu znížená súhrnná známka za sed jazdca a celkový dojem.
d. Test ovládateľnosti: Základným chodom triedy je cval. Zmena cvalu je povinná letmým preskokom. Akékoľvek ukázanie klusu počas testu vedie k horšiemu hodnoteniu.
e. Je zaradený drezúrny test, test ovládateľnosti a test rýchlosti. Zaradenie testu s dobytkom je na zvážení usporiadateľa.

6.6. M – Majstrovská trieda

a. Pre kategóriu J, S.
b. Pre 6-ročné a staršie kone.
c. Povinné vedenie koňa jednou rukou.
d. Test ovládateľnosti: Základným chodom triedy je cval. Zmena cvalu je povinná letmým preskokom. Akékoľvek ukázanie klusu počas testu vedie k horšiemu hodnoteniu.
e. Je zaradený drezúrny test, test ovládateľnosti a test rýchlosti. Zaradenie testu s dobytkom je na zvážení usporiadateľa.

7. Systém hodnotenia

a. Súťaž sa skladá z testov podľa výkonnostnej triedy, všetky testy majú v celkovom hodnotení rovnakú váhu výsledných bodov.
b. Celkové poradie v súťaži je určené najprv podľa najvyššieho počtu dokončených testov. Ak je počet dokončených testov v súťaži rovnaký, určuje poradie súčet WE bodov zo všetkých testov. Ak je tento súčet zhodný, rozhoduje o celkovom poradí postupne poradie v drezúrnom teste, v teste ovládateľnosti, v teste rýchlosti, v teste s dobytkom, kým nie je poradie určené.

c. Súťažiaci získava „WE body za test“ podľa umiestnenia v teste podľa nasledujúceho kľúča. Každý súťažiaci získava 1 bod za dokončenie testu. Ďalej dostáva 1 bod za každého jazdca, ktorý nastúpil aspoň do jedného testu súťaže a ktorého porazil vrátane vylúčených. Víťaz získava 1 bod navyše.
d. Súťažiaci vylúčení z testu majú 0 WE bodov z testu, ale môžu sa zúčastniť ďalších testov, ak hlavný rozhodca nerozhodne inak.
e. Ak súťažiaci odstúpi z vlastnej vôle z niektorého z testov alebo nenastúpi do niektorého z testov, platia pre neho pravidlá ako pre súťažiaceho vylúčeného z daného testu.
f. Súťaže triedy V nespadajú pod inde v pravidlách uvedený systém hodnotenia. Súťažiaci absolvujú test ovládateľnosti podľa svojich schopností s pomocou vodičov. Neurčuje sa poradie a pri vyhlásení dostanú protokol (diplom) a stužku všetci súťažiaci, ktorí nastúpili do testu. Slovnú pochvalu a ďalšie odmeny môžu súťažiaci dostať podľa uváženia usporiadateľa.

7.1. Drezúrny test a test ovládateľnosti

a. **Drezúrny test:** Rozhodcovia udeľujú známky za jednotlivé cviky a súhrnné známky podľa protokolov drezúrnych úloh.
b. **Test ovládateľnosti:** Rozhodcovia udeľujú známky za jednotlivé prekážky a súhrnné známky podľa protokolov testu ovládateľnosti.
c. Zo súčtu známok sa odpočítavajú body:

a. v drezúrnom teste za 1. omyl 5 tr. bodov, za 2. omyl 5 tr. bodov, 3. omyl vylučuje,
b. v drezúrnom teste vjazd do obdĺžnika s akoukoľvek ochranou nôh 2 trestné body,
c. za použitie hlasových pomôcok jazdcom 2 trestné body za test,
d. v prípade vedenia koňa jednou rukou za príliš časté alebo príliš dlhé úpravy oťaží alebo za každý dotyk krku koňa jazdcovou voľnou rukou 5 trestných bodov,
e. v teste ovládateľnosti triedy Z a L pri použití pravej aj ľavej ruky ako pracovnej ruky na prekonávanie prekážok 5 trestných bodov.

d. Známky sa udeľujú od (0) nuly do (10) desiatich s možnosťou použitia hodnotenia pol bodom podľa nasledujúcej škály:

10 výborne
9 veľmi dobre
8 dobre
7 celkom dobre
6 uspokojivo
5 dostatočne
4 nedostatočne
3 nie veľmi dobre
2 zle
1 veľmi zle
0 nevykonané

e. Známky sa násobia koeficientmi podľa protokolu, východiskový koeficient (ak v protokole nie je uvedený) je 1.
f. Známka 5 a nižšia musí byť doplnená komentárom od rozhodcu s odôvodnením nízkej známky.
g. Všetky opravy známok v protokole musia byť rozhodcom parafované.
h. Protokoly musia byť rozhodcom podpísané.

i. Výsledok drezúrneho testu a testu ovládateľnosti sa uvádza v percentách s presnosťou na dve desatinné miesta.
j. Poradie v teste je určené od najvyšších percent po najnižšie. Ak súťaž hodnotí viac rozhodcov, výsledkom súťažnej dvojice za test je aritmetický priemer percent od všetkých rozhodcov. Žiadne výsledky rozhodcov sa neškrtajú.
k. Ak sú percentá za test u viacerých jazdcov zhodné, rozhodne o poradí jazdcov v teste súčet súhrnných známok. Ak je tento súčet zhodný, rozhodnú o poradí postupne súhrnné známky D, C, B, A, E, kým nie je poradie určené. Ak test hodnotí viac rozhodcov, postupuje sa rovnako, ale s danými aritmetickými priemermi od všetkých rozhodcov.
l. Dôležitou súčasťou hodnotenia je základná škála výcviku koňa: takt, uvoľnenie, priľnutie, kmih, narovnanie a zhromaždenie.
m. Počas celého testu ovládateľnosti (pri prekonávaní prekážok aj medzi nimi) sa hodnotí plynulosť predvedenia, súhra jazdeckej dvojice, istota koňa a jeho ochota spolupracovať, kvalita vykonania prechodov a zmien smeru, sed jazdca a udeľovanie pomôcok.

7.2. Test rýchlosti a test s dobytkom

a. Výsledok testov sa uvádza ako časový údaj s presnosťou na stotiny sekundy.
b. **Test rýchlosti:** Meria sa celkový čas medzi štartom a cieľom, hlavný rozhodca udeľuje trestné a bonusové sekundy. Ak súťaž hodnotí viac rozhodcov, každý rozhodca vyplní jeden protokol pre všetkých súťažiacich. Prípadný nesúlad sa rieši dohodou celého zboru rozhodcov, hlavný rozhodca vydá konečné rozhodnutie.
c. **Test s dobytkom:** Meria sa celkový čas potrebný na dokončenie testu, hlavný rozhodca udeľuje trestné sekundy.
d. V teste rýchlosti a teste s dobytkom sa meria hlavný čas ideálne pomocou elektronickej časomiery a kontrolný čas meria osoba na to určená stopkami.
e. Ak organizátor nemá k dispozícii elektronickú časomieru, meria hlavný čas rozhodca a kontrolný čas osoba na to určená (člen zboru rozhodcov, sekretár, zapisovateľ atď.).
f. Na meranie času musí byť vždy použitý prístroj na to určený (elektronická časomiera, stopky atď.). Zakázané je meranie na mobiloch, tabletoch a ďalších prístrojoch, kde môže byť meranie prerušené prichádzajúcim hovorom atď.
g. K hlavnému nameranému času sa pripočítavajú trestné sekundy a odpočítavajú bonusové sekundy podľa kapitoly 9.5. a 9.9., tento výsledný čas určuje poradie v teste.

7.3. Dôvody na vylúčenie

O vylúčení počas testu môže hlavný rozhodca informovať súťažiaceho signalizáciou zvoncom a slovným zdôvodnením.

a. Za hrubé správanie jazdca ku koňovi, funkcionárom pretekov, ostatným súťažiacim účastníkom alebo divákom môže rozhodca kedykoľvek a kdekoľvek počas pretekov súťažiaceho vylúčiť z testu, súťaže alebo pretekov podľa svojho uváženia, prípadne na podnet akejkoľvek inej osoby.
b. V prípade porušovania pravidiel WESR, prehnaných požiadaviek na koňa, viditeľných zranení koňa, ak sa objaví krv na koni, ak kôň prejavuje zdravotné ťažkosti alebo ak je konanie jazdeckej dvojice nebezpečné pre nich samotných, funkcionárov pretekov, ostatných súťažiacich alebo divákov, môže rozhodca kedykoľvek a kdekoľvek počas pretekov súťažiaceho vyradiť z testu, súťaže alebo pretekov podľa svojho uváženia.
c. Pri porušení pravidiel pre výstroj koňa a oblečenie jazdca okrem penalizácií.
d. Vjazd súťažiaceho do kolbišťa alebo obdĺžnika pred dokončením testu predchádzajúceho

jazdca.
e. Vjazd do kolbišťa alebo priestoru pri obdĺžniku (vjazd do obdĺžnika v prípade začatia drezúrneho testu zvnútra obdĺžnika) po uplynutí jednej (1) minúty od výzvy na nástup.
f. Nezačatie testu do jednej (1) minúty od signalizácie zvoncom hlavným rozhodcom.
g. Ak kôň v priebehu testu opustí obdĺžnik alebo kolbište všetkými štyrmi končatinami.
h. Pád koňa (súčasne dotyk pleca a zadku zeme), jazdca (akýkoľvek dotyk jazdca so zemou, okrem zosadnutia z dôvodu opravy prekážky), alebo oboch počas testu, okrem triedy V.
i. Neposlušnosť koňa, ktorá znemožňuje pokračovať v teste, trvajúca dlhšie než dvadsať (20) sekúnd. V triede M neposlušnosť koňa v drezúrnom teste trvajúca dlhšie než 10 s a v teste ovládateľnosti neposlušnosť trvajúca dlhšie než 15 s.
j. Akákoľvek vonkajšia pomoc okrem podania dioptrických okuliarov pri páde okuliarov v kolbišti alebo obdĺžniku.
k. V prípade vedenia koňa jednou rukou použitie pracovnej ruky pred vodiacou rukou na úpravu oťaží alebo podržanie/úprava oťaží voľnou jazdcovou rukou dlhší čas (viac než 3 s) alebo tretí dotyk krku koňa jazdcovou voľnou rukou. Pracovná ruka môže byť nie príliš často a krátko použitá na úpravu oťaží iba za vodiacou rukou.
l. Hladenie alebo iné dotyky na krku koňa pred oťažami viac než dvakrát počas testu (výnimkou je dotyk krku koňa z bezpečnostných dôvodov pre kategórie D1, D2 a J).

7.3.1. Ďalšie dôvody na vylúčenie z drezúrneho testu

a. 3. omyl súťažiaceho.

7.3.2. Ďalšie dôvody na vylúčenie z testu ovládateľnosti a rýchlosti

a. Vstup súťažiaceho do kolbišťa po uzavretí prehliadky alebo ak pri uzavretí prehliadky bezodkladne neopustí kolbište.
b. Zjavné ukazovanie prekážky koňovi pred začatím testu.
c. Prejdenie štartom nesprávnym smerom, cieľom alebo prekážkou po signalizácii zvoncom hlavným rozhodcom pred začatím testu (ak nie je otvorená línia prekážky pozri 9.5.i.).
d. Prejdenie štartom pred signalizáciou zvoncom hlavným rozhodcom.
e. Ďalšie prejdenie štartom po začatí testu.
f. Neprekonaná prekážka v teste ovládateľnosti alebo rýchlosti.
g. Prejdenie neprekonanou prekážkou alebo cieľom mimo poradia počas testu (ak nie je otvorená jej línia pozri 9.5.i).
h. Prejdenie cieľom nesprávnym smerom.
i. V súťažiach triedy S a P použitie pravej aj ľavej ruky ako pracovnej ruky, použitím sa rozumie už prvý dotyk prekážky vodiacou rukou.
j. Úmyselné zhodenie alebo poškodenie prekážky.
k. Tretí pád garrochy.
l. Neprejdenie medzi vjazdovými alebo výjazdovými značkami aspoň jednou nohou koňa.
m. Vstup do neprekonanej prekážky mimo poradia aspoň jednou nohou koňa (vstupom sa rozumie aj vstup do priestoru prekážky medzi vjazdové a výjazdové značky).
n. V kategórii D a J bodový zisk „0“ bodov z viac než 2 prekážok.
o. Ak jazdec poškodí prekážku spôsobom, že ju nie je schopný svojpomocne opraviť a následne dokončiť.

7.3.3. Ďalšie dôvody na vylúčenie z testu s dobytkom

a. Prekročenie časového limitu.
b. Zranenie alebo krv na dobytku.
c. Prekročenie deliacej línie do časti so stádom ostatnými členmi tímu.

8. Drezúrny test

8.1. Obdĺžnik

a. Spôsobilosť obdĺžnika a opracoviska vždy určuje hlavný rozhodca.
b. Vnútorné rozmery obdĺžnika sú stanovené na šírku 20 m a dĺžku 40 m.
c. Musí byť ohraničený. Okraje obdĺžnika môžu byť zhodné so stranami jazdiarne. Na národných pretekoch s medzinárodnou účasťou, na oblastných majstrovstvách a MČR musí byť ohraničený na to určeným oplotením min. výšky 10 cm alebo pevnými stranami jazdiarne.
d. Vjazd do obdĺžnika (ak sa nezačína drezúrny test zvnútra obdĺžnika) musí byť umiestnený v písmene A, musí mať šírku aspoň 2 m a nie je povinné ho uzatvárať, ale je to odporúčané.
e. Ohraničenie obdĺžnika by malo byť vzdialené od divákov aspoň 2 m.
f. Medzi obdĺžnikom a opracoviskom by mala byť medzera aspoň 2 m.
g. Opracovisko a obdĺžnik by sa mali svojím povrchom čo najviac podobať. Povrch musí byť rovný a bez kameňov, ideálne povrch vhodný pre jazdecký šport (piesok s doplnkami). Povrch môže byť aj trávnatý, ale nesmie byť príliš klzký a tvrdý.
h. Na opracovanie koní slúži výhradne opracovisko a iné plochy sú na opracovanie koní zakázané.
i. Okolo obdĺžnika sú rozmiestnené písmená podľa schémy na nasledujúcom obrázku (obr. 1), a to vždy tak, aby nemohlo dôjsť ku kontaktu písmena s prechádzajúcim súťažiacim, ale nie ďalej než 1 m. Písmeno A môže byť vo vzdialenosti až 3 m. Žltou farbou je znázornené umiestnenie rozhodcov.

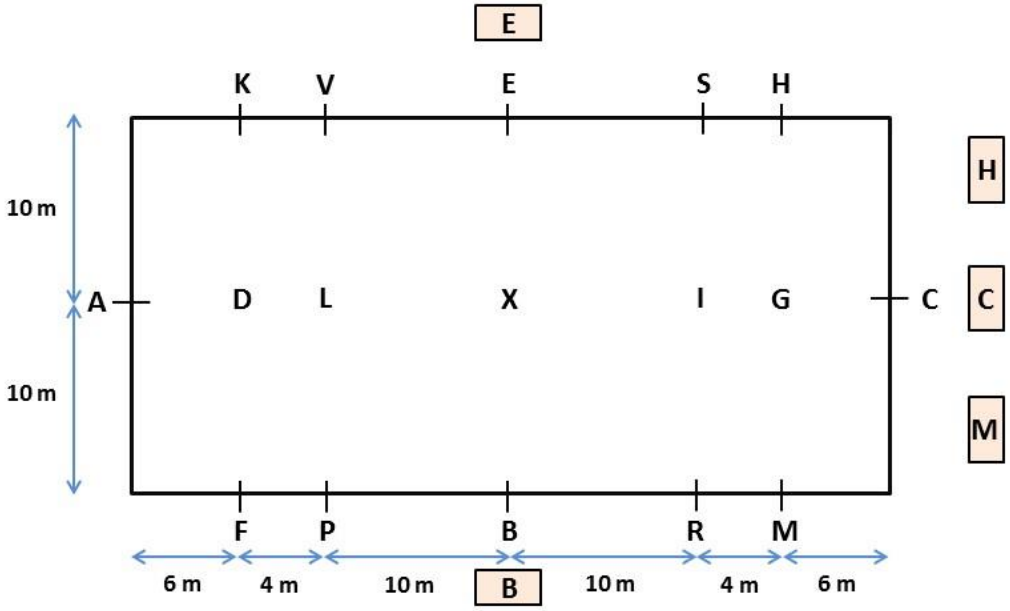

Obr.1 – obdĺžnik

8.2. Priebeh testu

a. Drezúrny test sa skladá z určenej sekvencie cvikov a figúr, ktoré musí jazdec vykonať v danom poradí tak, ako sú uvedené v protokole drezúrneho testu určeného pre danú úlohu.
b. Test sa jazdí spamäti. Jedinú výnimku tvorí trieda Z , pre ktorú môže byť úloha čítaná, ak je to jasne uvedené v propozíciách.
c. Protokoly drezúrnych testov sú definované v informačnom systéme WESR.
d. Štartové poradie v drezúrnom teste je zostavené organizátorom. Štartová listina musí byť zverejnená aspoň 60 minút pred prvým štartom danej súťaže. Ak kôň alebo jazdec štartujú v súťaži viackrát, musia mať medzi svojimi jednotlivými štartmi minimálne 15 minút, v tomto prípade je možné štartové poradie upraviť mimo losovania.
e. Od výzvy na nástup má súťažiaci jednu (1) minútu na vjazd do priestoru pri obdĺžniku.
f. Po signalizácii zvoncom hlavným rozhodcom má súťažiaci jednu (1) minútu na začatie testu.
g. Akýkoľvek komentár k predstaveniu koňa alebo jazdca musí byť oznámený pred začatím testu.
h. Test je začatý vjazdom do obdĺžnika, prípadne vjazdom na stredovú líniu z A, ak je určený vjazd zvnútra obdĺžnika.
i. Ak dôjde k omylu, hlavný rozhodca spravidla zazvoní na zvonec a upozorní súťažiaceho na omyl (ďalej platí 7.1.c.a a 7.3.1.a). Súťažiaci pokračuje v teste od miesta, kde vykonal cvik nesprávne podľa protokolu.
j. Test končí pozdravom rozhodcom.

9. Test ovládateľnosti a rýchlosti

9.1. Kolbisko a jeho okolie

a. Spôsobilosť kolbiska a opracoviska vždy určuje hlavný rozhodca.
b. Kolbisko má rozmery aspoň 20 × 40 m.
c. Kolbisko musí byť úplne ohraničené (napr. zábradlie, stena).
d. Vstup do kolbiska musí byť široký aspoň 2 m, nemusí byť uzatvárateľný.
e. Medzi kolbiskom a opracoviskom by mala byť medzera aspoň 2 m.
f. Opracovisko a kolbisko by sa mali svojím povrchom čo najviac podobať. Povrch musí byť rovný a bez kameňov, ideálne povrch vhodný pre jazdecký šport (piesok s doplnkami). Povrch môže byť aj trávnatý, ale nesmie byť príliš klzký a tvrdý.
g. Na opracovanie koní slúži výhradne opracovisko a iné plochy sú na opracovanie koní zakázané.
h. Umiestňovať cvičné prekážky na opracovisko môže organizátor, alebo môžu byť umiestnené s výslovným súhlasom komisára, súťažiaci nesmie meniť charakter prekážok.

9.2.Plánik prekážok

a. Plánik prekážok pre test ovládateľnosti/rýchlosti vrátane popisov pripravuje organizátor v znení bodu 3.2.g.
b. V plániku musí byť zobrazené približné umiestnenie prekážok v kolbisku a ich poradie. V popise musí byť uvedené poradie prekážok s názvami prekážok podľa týchto pravidiel. Musí byť zrejmé a textom uvedené, aké varianty prekážok sú použité a ďalšie upresnenia týkajúce sa prekonania prekážok (napr. smer v ohrádke, smer na kavalete atď.). Ak je otvorená línia niektorej prekážky, teda je povolený prejazd prekážkou mimo poradia, musí to byť v plániku

uvedené textom.
c. Plánik zašle organizátor všetkým členom zboru rozhodcov aspoň 7 dní pred začiatkom pretekov. Zbor rozhodcov môže upozorniť hlavného rozhodcu na nesúlad s pravidlami alebo na iné nedostatky. Hlavný rozhodca má právo požadovať od organizátora úpravu plánika alebo popisov do 3 dní od zaslania plánika organizátorom, organizátor musí hlavnému rozhodcovi vyhovieť, ak je to technicky možné, vždy však, ak plánik nespĺňa pravidlá.
d. Plániky schválené hlavným rozhodcom musia byť zverejnené alebo zaslané všetkým súťažiacim aspoň 2 dni pred začiatkom pretekov.
e. V deň pretekov pripravuje kolbisko a prekážky organizátor s technickým personálom.
f. Organizátor oznámi zboru rozhodcov, že je kolbisko pripravené a spoločne prejdú celý kurz a skontrolujú dodržanie týchto pravidiel a bezpečnosť prekážok a okolia. Hlavný rozhodca môže vyradiť prekážku z testu, ak nie je spôsobilá.
g. Hlavný rozhodca musí vždy oficiálne prevziať od organizátora kolbisko, dovtedy nesmie byť začatá prehliadka prekážok.

9.3. Prehliadka prekážok

a. Otvorenie a uzavretie prehliadky je vždy v kompetencii hlavného rozhodcu, ktorý túto skutočnosť vždy oznámi signalizáciou zvoncom a vyhlásením.
b. Na prehliadku sa dostaví súťažiaci v pretekárskom úbore vrátane pokrývky hlavy, ktorú môže mať v ruke.
c. Prehliadky viacerých súťaží sa môžu uskutočniť naraz. Je možné použiť aj viac rôznych sád čísel, napríklad rôznych farieb (na prehliadke budú umiestnené všetky sady, na samotné testy sú nepoužité čísla položené alebo odstránené).
d. Od otvorenia prehliadky sa v kolbišti nesmie upravovať ani meniť umiestnenie a charakter prekážok, čísel a značiek. Súťažiaci si počas prehliadky môžu vyskúšať technické prevedenie prekážok (zistiť hmotnosť garrochy, overiť si funkciu pántov a zatváranie bránky atď.), musia ich však ihneď vrátiť do pôvodného stavu.
e. Prehliadka trvá minimálne 15 minút, musí byť otvorená najneskôr 25 minút pred začatím súťaže a uzavretá najneskôr 5 minút pred začatím súťaže. Neplatí pre súťaže triedy V, kde je možné časy primerane skrátiť.
f. Hlavný rozhodca je počas celej prehliadky k dispozícii v kolbišti alebo pri ňom, aby mohol odpovedať na otázky súťažiacich.
g. Pri uzavretí prehliadky musia súťažiaci bezodkladne opustiť kolbisko.
h. Pri teste rýchlosti organizátor zabezpečí zmeranie dĺžky ideálnej dráhy kurzu v metroch, ideálne pomocou meracieho kolieska (je možné zapožičať od WESR). Výsledok merania sa zaznamená do výsledkovej listiny.

9.4. Priebeh testu

a. Štartovné poradie v teste ovládateľnosti a rýchlosti sa odporúča zostaviť podľa opačného poradia k aktuálnemu priebežnému umiestneniu. Štartovná listina musí byť zverejnená aspoň 60 minút pred prvým štartom daného testu. Ak dodržanie tohto pravidla neumožňuje časový program pretekov, môže byť štartovné poradie v teste ovládateľnosti a rýchlosti rovnaké ako v drezúrnom teste. Ak kôň alebo jazdec štartujú v súťaži viackrát, musia mať medzi svojimi jednotlivými štartmi minimálne 15 minút, v tomto prípade je možné štartovné poradie upraviť mimo losovania alebo priebežného poradia.
b. Od výzvy na nástup má súťažiaci jednu (1) minútu na vjazd do kolbišťa.
c. Stav a správne umiestnenie prekážok a ich častí si musí jazdec skontrolovať sám po vjazde do kolbišťa, je to zodpovednosť súťažiaceho. Pred začatím testu môže jazdec požiadať

technický personál o úpravu, ktorá nezmení charakter prekážky (napr. oprava zhodenej kavalety, jazdcom požadované nasmerovanie garrochy, správne usadenie kelímka atď.).
d. Akýkoľvek komentár hlásateľa k predstaveniu koňa alebo jazdca musí byť oznámený pred začatím testu.
e. Pozdrav rozhodcom sa vždy vykonáva v zastavení pred začatím testu a po dokončení testu. Nevykonanie pozdravu bude zohľadnené v súhrnnej známke za celkový dojem.
f. Test je začatý prejdením štartom správnym smerom.
g. Po signalizácii zvoncom hlavným rozhodcom má súťažiaci jednu (1) minútu na začatie testu.
h. Pred začatím testu jazdec nesmie cielene ukazovať koňovi prekážky ani sa ich dotýkať.
i. Po signalizácii zvoncom hlavným rozhodcom pred začatím testu je zakázané prejdenie štartom nesprávnym smerom, cieľom alebo prekážkou (ak nie je otvorená jej línia pozri 9.5.i.).
j. Počas testu je zakázané prejdenie doposiaľ neprekonanou prekážkou (ak nie je otvorená jej línia pozri 9.5.i.) alebo cieľom mimo poradia.
k. Z prekážky sa pokračuje krátkym, ale plynulým nájazdom na ďalšiu prekážku. Za neúmerné predlžovanie nájazdu bude znížená známka za prekážku.
l. Pri vedení koňa oboma rukami musí jazdec použiť ľavú ruku ako vodiacu (drží oťaže, vedie koňa) a pravú ruku ako pracovnú (pomáha s prekonaním prekážok), pričom tieto sa nesmú počas jedného testu zamieňať. Pri použití pravej aj ľavej ruky ako pracovnej ruky platí:

a. pre triedu Z a L: 5 trestných bodov
b. pre triedu S, P a M: vylúčenie z testu

m. Súťažiaci má možnosť dvoch opráv na každej prekážke (to znamená 3 pokusy na prekonanie prekážky), potom sa prekážka považuje za neprekonanú.
n. Oprava je možná novým nájazdom alebo z miesta, kde došlo k chybe.
o. Ak počas prekonávania prekážky dôjde k jej poškodeniu alebo pádu tak, že ju nie je možné dokončiť, musí jazdec (s ohľadom na svoje fyzické schopnosti) uviesť prekážku bez cudzej pomoci do takého stavu, aby ju mohol dokončiť.
p. Prekážka je hodnotená ako neprekonaná, ak nie je dodržaný smer, línia prejazdu, technický manéver alebo ak súťažiaci neprejde medzi vstupnými a výstupnými značkami, ak sú, aspoň jednou nohou koňa. Ďalšie dôvody sú uvedené pri jednotlivých prekážkach.
q. Ak počas testu jazdec pustí garrochu, musí zosadnúť, uchopiť ju, nasadnúť s ňou späť na koňa a pokračovať z miesta, kde došlo k strate. Meranie času sa nezastavuje. Počas nasadania nie je nutné držať garrochu iba v pracovnej ruke, pri odložení do suda je už nutné vykonať manéver pracovnou rukou.

r. V prípade zosadnutia z koňa, môže jazdec v kategórii Z využiť prítomný stolček alebo schodíky na nasadnutie. V kategórii L je dovolené upraviť si strmeň na nasadnutie, prípadne využiť už prejdenú prekážku (sud...)

s. V teste rýchlosti v prípade znemožnenia správneho prekonania prekážky z dôvodu zásahu vyššej moci (napr. vietor) súťažiaci zastaví tesne pred číslom prekážky a zdvihnutím ruky upozorní hlavného rozhodcu a časomerača. Hlavný rozhodca signalizuje zvoncom prerušenie testu a jazda sa bude opakovať. V teste ovládateľnosti je postup rovnaký bez merania času.
t. Vylúčenie počas testu signalizuje hlavný rozhodca zvoncom. Súťažiaci má právo na okamžité zdôvodnenie. Ak je na to dôvod, môže byť súťažiaci vylúčený aj po dokončení testu.
u.Ak je jazdec vylúčený z testu ovládateľnosti alebo rýchlosti, môže hlavný rozhodca povoliť

súťažiacemu z tréningových dôvodov prejdenie ďalších prekážok (neplatí, ak je súťažiaci vylúčený pre pád jazdca, koňa alebo oboch). Hlavný rozhodca môže po vylúčení kedykoľvek súťažiaceho vykázať z kolbiska (napr. ak to príliš zdržiava priebeh pretekov).
u. Oprava prekážky alebo pád brvna, kavalety, tyče, suda, nezobratie krúžku atď. vedie k negatívnemu hodnoteniu (nižšiemu než 5).

9.5. Prekážky

a. Štart a cieľ sú označené písmenami S a C alebo slovami Štart a Cieľ.
b. Všetky prekážky sú podľa plániku kurzu číslované v poradí, v akom musia byť prekonané.
c. Číslo je na pravej strane vstupu do prekážky. Výnimkou sú iba prekážky 9.5.17. „Vybratie garrochy“, 9.5.18. „Býk“ a 9.5.19. „Odloženie garrochy“, kde číslo nemusí byť na pravej strane.
d. Číslo určuje smer prejazdu prekážky. Výnimkou sú iba prekážky 9.5.17. „Vybratie garrochy“ a 9.5.19. „Odloženie garrochy“, ktoré sa môžu prekonávať ľubovoľným smerom nezávisle od umiestnenia čísla, ak pri nich nie sú červené a biele značky.
e. Vstup do prekážky a výstup z prekážky môže byť označený značkami, červenou na pravej strane, bielou na ľavej strane. Vstupné a výstupné značky môžu byť totožné, ak nie je špecifikované inak priamo pri prekážke.
f. Počet prekážok podľa výkonnostnej triedy:

V: min. 4 max. 8
Z: min. 6 max. 10
L: min. 8 max. 12
S: min. 10 max. 14
P: min. 12 max. 16
M: min. 15 max. 18

g. Akákoľvek z prekážok môže byť postavená a dekorovaná tak, aby oživila súťaž. Musia byť však dodržané požiadavky na bezpečnosť. Dekorácie nesmú brániť v prekonávaní prekážky.
h. Ak prekážky 9.5.17. „Vybratie garrochy“, 9.5.18. „Býk“ a 9.5.19. „Odloženie garrochy“ nasledujú bezprostredne po sebe, môžu byť označené a chápané ako jedna prekážka „Býk“. V takom prípade sú hodnotené jednou známkou, majú iba jedno poradové číslo (môže byť iba pri prekážke 9.5.17. „Vybratie garrochy“) a musia byť navyše označené písmenami A, B a C.
i. Pri prekážkach 9.5.8. „Osmička“, 9.5.10. „Trojlístok“, 9.5.11. „Jednoduchý slalom“, 9.5.12. „Paralelný slalom“ a prekážke 9.5.17.+9.5.18.+9.5.19. „Býk“ (pozri predchádzajúci bod) je možné otvoriť líniu prekážky. Otvorenie línie musí byť textom uvedené v plániku.
j. Každá prekážka smie byť v jednom teste použitá iba raz, iba prekážky 9.5.2. „Kelímok“, 9.5.4. „Mostík“, 9.5.5. „Rôznorodý podklad“, 9.5.6. „Vodná priekopa“, 9.5.7. „Skok“, 9.5.8. „Osmička“, 9.5.11. „Jednoduchý slalom“, 9.5.15. „Bránka“ a 9.5.16. „Kavaleta“ je možné použiť v jednom teste dvakrát, druhýkrát z opačného smeru než prvýkrát.
k. Ak je uvedené „Kruh na ľavú ruku“, je ľavá ruka vo vnútri kruhu, ak je uvedené „Kruh na pravú ruku“, je pravá ruka vo vnútri kruhu.

9.5.1. Džbán

a. **Technické parametre**
Prekážku možno zaradiť iba do testu ovládateľnosti. Skladá sa z podstavca vysokého 1 m až 1,5 m, na ktorom stojí džbán. Džbán môže byť naplnený vodou (prípadne pieskom, aby stabilne stál na podstavci). Prekážka môže byť cieľovou prekážkou, potom musí byť označená podľa 9.5.a.

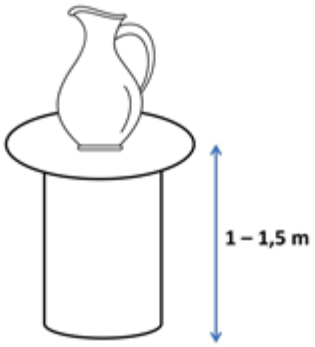

obr. 2 Džbán

b. **Spôsob prejazdu**
Súťažiaci sa k prekážke priblíži základným chodom triedy a vykoná prechod do zastavenia tesne pri podstavci. Jazdec zdvihne džbán do natiahnutej ruky nad hlavu a opäť ho položí na podstavec. Súťažiaci pokračuje zo zastavenia základným chodom triedy. Ak je džbán cieľovou prekážkou, môže pokračovať priamo pozdravom rozhodcom. Na preukázanie absolútnej dôvery koňa môže jazdec vyliať trochu vody na zem. Ak džbán po dotyku ruky jazdca spadne na zem, musí ho jazdec zdvihnúť, s ním nasadnúť na koňa a z koňa odložiť džbán na podstavec alebo opraviť prekážku do pôvodného stavu a vykonať nový nájazd. Počas nasadania nie je nutné držať džbán iba v pracovnej ruke, odloženie je už nutné vykonať pracovnou rukou. Džbán musí zostať stáť na podstavci po odjazde súťažiaceho.

c. **Neprekonaná prekážka**
Prekážka sa považuje za neprekonanú, ak súťažiaci nie je schopný zdvihnúť džbán nad hlavu a položiť ho späť na podstavec tak, aby zostal stáť džbán dnom na podstavci aj po odjazde súťažiaceho zo značiek všetkými 4 končatinami koňa. S výnimkou kategórií D, kde ak sa jazdec nie je schopný pokúsiť odložiť džbán na podstavec a nepodarí sa mu to, získa bodový zisk „0“ bodov, ale nie je vylúčený.

9.5.2. Kelímok

a. **Technické parametre**
Prekážka sa skladá z dvoch tyčí vysokých približne 1,5-2,0 m, ktoré sú umiestnené vo vzdialenosti 1,2 m. Na pravej tyči je dnom hore nasadený kelímok alebo jeho náhrada (plastový kvetináč, klobúk atď.).

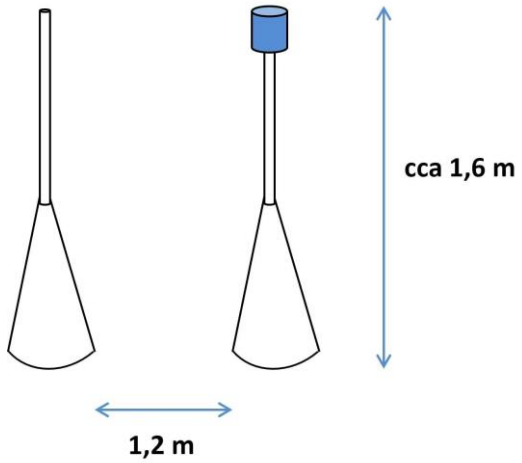

obr. 3 Kelímok

b. **Spôsob prejazdu**
Súťažiaci vojde základným chodom triedy medzi tyče, kde zastaví a premiestni kelímok z jednej tyče na druhú. Pokračuje zo zastavenia základným chodom triedy. Ak kelímok alebo tyč po dotyku ruky jazdca alebo koňa spadne, musí ho jazdec zdvihnúť, s ním nasadnúť na koňa a odložiť ho na správnu tyč z koňa alebo opraviť prekážku do pôvodného stavu a vykonať nový nájazd. Počas nasadania nie je nutné držať kelímok iba v pracovnej ruke, odloženie je už nutné vykonať pracovnou rukou. Jazdec musí pri páde tyče zosadnúť a postaviť ju.

c. **Neprekonaná prekážka**
Prekážka sa považuje za neprekonanú, ak súťažiaci nie je schopný prejsť medzi tyčami správnym smerom a premiestniť kelímok z jednej tyče na druhú tak, aby zostal nasadený na stojacej tyči aj po odjazde súťažiaceho. Po odjazde súťažiaceho musia zostať stáť obe tyče. S výnimkou kategórií D a J, kde jazdec nemusí tyče stavať, ale v teste ovládateľnosti získa bodový zisk „0“ bodov a v teste rýchlosti penalizáciu +30 s. Ak sa jazdec kategórie D rozhodne zosadnúť z koňa a tyče postaviť, získava body za opravenú prekážku a v teste rýchlosti je penalizovaný iba za pád každej tyče.

d. **Hodnotenie v teste rýchlosti**
Každý pád tyče +5 s. Pozri bod 9.5.2.c.

9.5.3. Kelímok s cúvaním

Prekážka má dve varianty:

9.5.3.1. Kelímok s cúvaním slalomom

a. **Technické parametre**
Prekážku možno zaradiť iba v triedach S, P a M. Prekážka sa skladá zo šiestich tyčí vysokých približne 1,6 m. Tyče sú umiestnené do dvoch radov po troch tyčiach a tým tvoria uličku širokú 1,5 m. Vzdialenosť medzi tyčami v rade je 3 m. Na poslednej tyči v oboch radoch je dnom hore nasadený kelímok alebo jeho náhrada (plastový kvetináč, klobúk atď.).

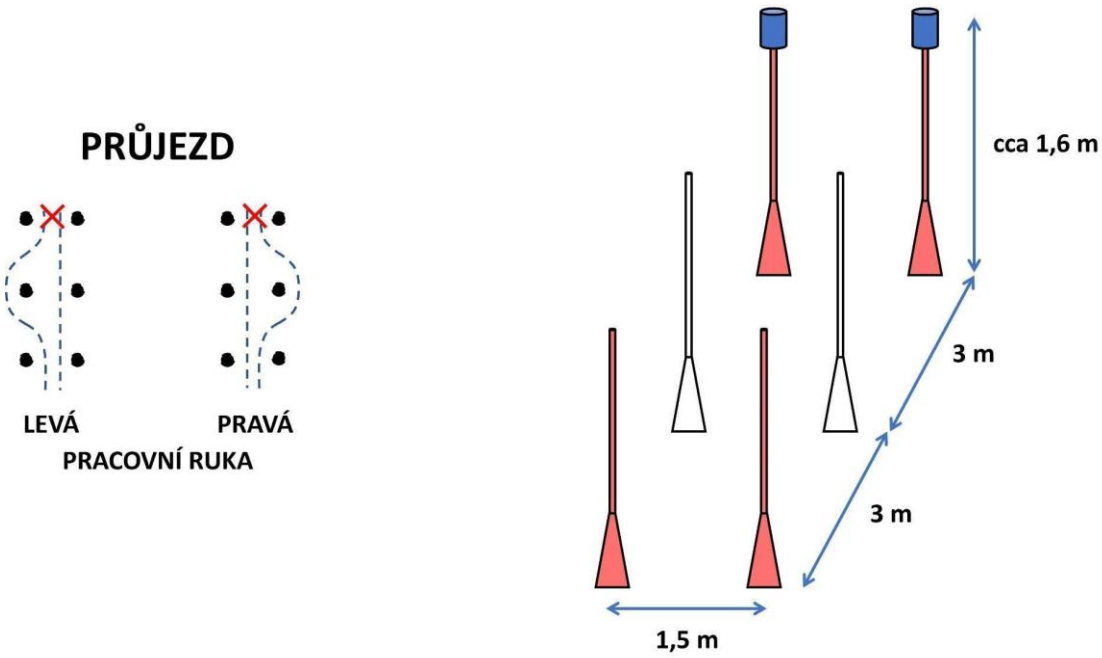

obr. 4 Kelímok s cúvaním slalomom

b. **Spôsob prejazdu**
Súťažiaci vojde do uličky cvalom alebo krokom, v triede P a M je krok hodnotený horšie. Ďalej zastaví na konci a uchopí kelímok z poslednej tyče v rade. Následne vycúva slalomom medzi tyčami v rade, z ktorého vzal kelímok. Iba v triede S je pri cúvaní povolené použiť obe ruky na vedenie koňa bez zníženia známky. Súťažiaci v zastavení odloží kelímok na prvú tyč v rade a opustí cúvaním priestor uličky. Ak kelímok po dotyku ruky jazdca spadne, musí ho jazdec zdvihnúť, s ním nasadnúť na koňa a odložiť ho na správnu tyč z koňa alebo opraviť prekážku do pôvodného stavu a vykonať nový nájazd. Počas nasadania nie je nutné držať kelímok iba v pracovnej ruke, odloženie je už nutné vykonať pracovnou rukou. Jazdec musí pri páde krajnej tyče (na obr. 4 zvýraznené ružovou farbou) zosadnúť a postaviť ju späť na miesto.

c. **Neprekonaná prekážka**
Prekážka sa považuje za neprekonanú, ak súťažiaci neprejde predpísanú líniu správnym smerom, nie je schopný premiestniť kelímok na správnu tyč tak, aby zostal nasadený na stojacej tyči aj po odjazde súťažiaceho, nepostaví späť krajnú spadnutú tyč alebo úplne nevycúva z uličky všetkými štyrmi končatinami. Prvá a posledná dvojica tyčí musí zostať stáť po odjazde súťažiaceho. S výnimkou kategórií D, kde súťažiaci nemusí tyče stavať, ale v teste ovládateľnosti získa bodový zisk „0“ bodov a v teste rýchlosti penalizáciu +15 s za každú ležiacu tyč.

d. **Hodnotenie v teste rýchlosti**
Každý pád tyče +5 s. Pozri bod 9.5.3.1.c.

9.5.3.2. Kelímok s cúvaním uličkou

e. **Technické parametre**
Prekážku možno zaradiť iba v triedach S, P a M. Prekážka sa skladá z brvien na podstavcoch vysokých 10 cm až 60 cm, ktoré nie sú pripevnené v zemi. Brvná tvoria uličku širokú 1,5 m, na ktorej konci a začiatku je postavená vždy dvojica tyčí vysokých približne 1,6 m. Na jednej z koncových tyčí je dnom hore nasadený kelímok alebo jeho náhrada (plastový kvetináč, klobúk atď.).

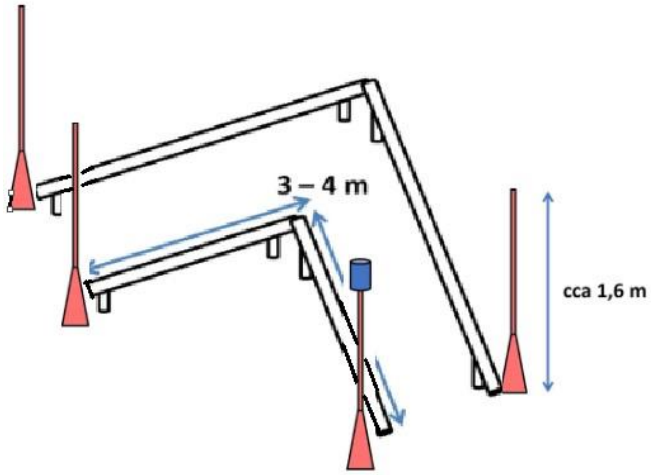

obr. 4 Kelímok s cúvaním

f. **Spôsob prejazdu**
Súťažiaci vojde do uličky cvalom alebo krokom, v triede P a M je krok hodnotený horšie. Ďalej zastaví na konci a uchopí kelímok z koncovej tyče. Následne vycúva uličkou. Iba v triede S je pri cúvaní povolené použiť obe ruky na vedenie koňa bez zníženia známky. Súťažiaci v zastavení odloží kelímok na tyč pri vjazde do uličky a opustí cúvaním priestor uličky. Ak kelímok po dotyku ruky jazdca spadne, musí ho jazdec zdvihnúť, s ním nasadnúť na koňa a odložiť ho na správnu tyč z koňa alebo opraviť prekážku do pôvodného stavu a vykonať nový nájazd. Počas nasadania nie je nutné držať kelímok iba v pracovnej ruke, odloženie je už nutné vykonať pracovnou rukou. Jazdec musí pri páde tyče zosadnúť a postaviť ju späť na miesto.

g. **Neprekonaná prekážka**
Prekážka sa považuje za neprekonanú, ak súťažiaci neprejde uličkou správnym smerom, počas prekonávania prekážky opustí priestor uličky všetkými štyrmi končatinami mimo vjazd/výjazd, úplne nevycúva z uličky alebo ak jazdec nie je schopný premiestniť kelímok na správnu tyč tak, aby zostal nasadený na stojacej tyči aj po odjazde súťažiaceho, nepostaví späť spadnutú tyč alebo úplne nevycúva z uličky všetkými štyrmi končatinami. Všetky tyče musia zostať stáť po odjazde súťažiaceho. S výnimkou kategórií D, kde súťažiaci nemusí tyče stavať, ale v teste ovládateľnosti získa bodový zisk „0“ bodov a v teste rýchlosti penalizáciu +15 s za každú ležiacu tyč.

h. **Hodnotenie v teste rýchlosti**
Každý pád tyče +5 s. Pozri bod 9.5.3.2.c.

9.5.4. Mostík

a. **Technické parametre**
Prekážka sa skladá z dreveného mostíka, ktorý je široký aspoň 1,5 m a dlhý 3 m až 5 m. Konštrukcia mostíka môže byť zhotovená taktiež z pevného kovu, avšak povrch musí byť drevený. Stred mostíka je vysoký 20 cm až 40 cm, ideálne je vstup na mostík a zostup z mostíka plynulý (bez vysokého schodu). Prekážka musí byť vyrobená z primerane pevného materiálu, aby nedošlo k prešliapnutiu koňom, a povrch nesmie byť klzký. Ak je mostík zostavený z viacerých dielov, musí byť konštrukčne zabezpečené, že v priebehu súťaže nedôjde k akémukoľvek posunutiu týchto častí od seba. Mostík môže mať zábradlie, musí však spĺňať maximálne bezpečnostné požiadavky, aby nedošlo k zraneniu koňa ani jazdca a nesmie brániť výhľadu rozhodcu na koňa. Začiatok a koniec prekážky je zreteľne označený značkami položenými čo najbližšie k prekážke.

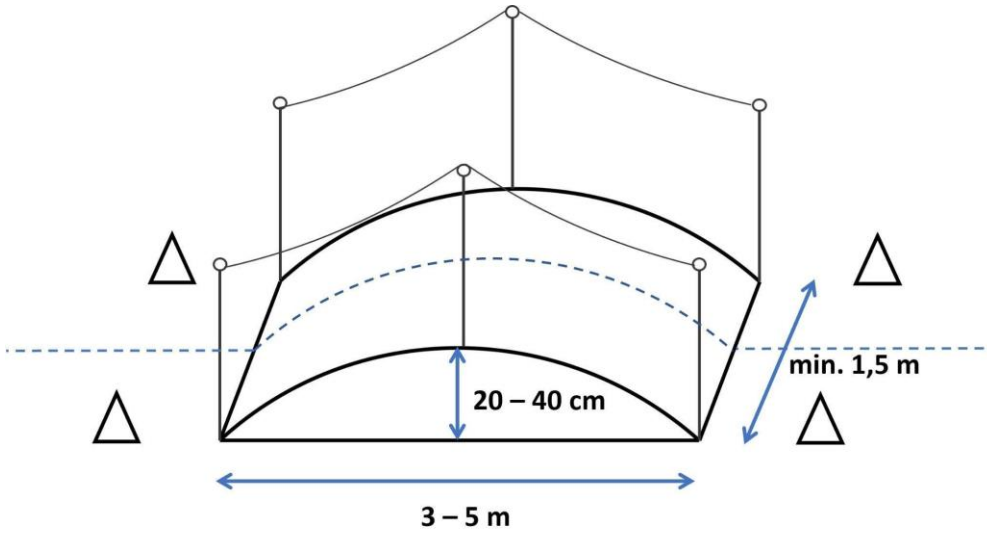

obr. 5 Mostík

b. **Spôsob prejazdu**
V teste ovládateľnosti sa prekážka prekonáva vždy krokom. Súťažiaci pred vstupnými značkami vykoná prechod do kroku, prejde medzi vstupnými značkami, cez mostík a medzi výstupnými značkami, za ktorými pokračuje základným chodom triedy.
V teste rýchlosti je možné prekonať prekážku ľubovoľným chodom.

c. **Neprekonaná prekážka**
Prekážka sa považuje za neprekonanú, ak súťažiaci neprejde medzi vstupnými alebo výstupnými značkami správnym smerom, ak neprejde cez mostík po celej jeho dĺžke alebo ak sa kôň nedotkne povrchu mostíka aspoň jedným kopytom.

d. **Hodnotenie v teste rýchlosti**
Za poškodenie alebo zrazenie prekážky (mostík, zábradlie atď.) +5 s.

9.5.5. Rôznorodý povrch

a. **Technické parametre**
Prekážku možno zaradiť iba do testu ovládateľnosti. Prekážka by mala preveriť spoľahlivosť koňa na rôznych podkladoch a šikovnosť vysporiadať sa s terénnymi nerovnosťami. Podklad prekážky musí byť široký 2 m až 4 m a dlhý 3 m až 6 m. Môže byť z prírodných materiálov iných než je podklad kolbišťa (piesok, tráva, seno, štiepky, hobliny atď.). Podklad prekážky musí byť bezpečný (nesmie byť klzký, umožňovať zranenie koňa alebo zachytenie podkovy), môže byť zaťažený parkúrovými brvnami položenými priamo na podklad alebo ohraničený zábradlím. Začiatok a koniec prekážky je zreteľne označený značkami položenými čo najbližšie k prekážke.

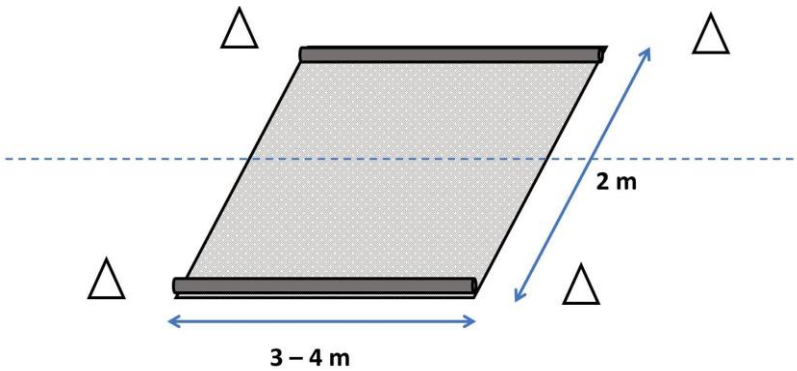

obr. 6 Rôznorodý povrch

b. **Spôsob prejazdu**
Prekážka sa prekonáva vždy krokom. Štartujúci pred vstupnými značkami vykoná prechod do kroku, prejde medzi vstupnými značkami, cez podklad a medzi výstupnými značkami, za ktorými pokračuje základným chodom triedy.

c. **Neprekonaná prekážka**
Prekážka sa považuje za neprekonanú, ak súťažiaci neprejde medzi vstupnými alebo výstupnými značkami správnym smerom, ak neprejde cez podklad po celej jeho dĺžke alebo ak sa kôň nedotkne povrchu podkladu aspoň jedným kopytom.

9.5.7. Skok

a. **Technické parametre**
Prekážka je tvorená brvnami umiestnenými medzi stojanmi, prípadne doplnená o profil skoku, pozri špecifikáciu podľa tried. Brvná musia byť aspoň 3 m dlhé.

● trieda V: Kolmý skok alebo kavaleta na podstavcoch nesmie presiahnuť výšku 20 cm.
● trieda Z, L: Kolmý skok s výškou 30 – 40 cm. Je možné doplniť profilom, ideálne prírodným materiálom.
● trieda S: Kolmý skok s výškou 40 – 50 cm. Je možné doplniť profilom, ideálne prírodným materiálom.
● trieda P, M: Kolmý skok s výškou 50 – 60 cm. Profil prekážky sa odporúča vyplniť malými balíkmi sena/slamy alebo iným, ideálne prírodným materiálom.

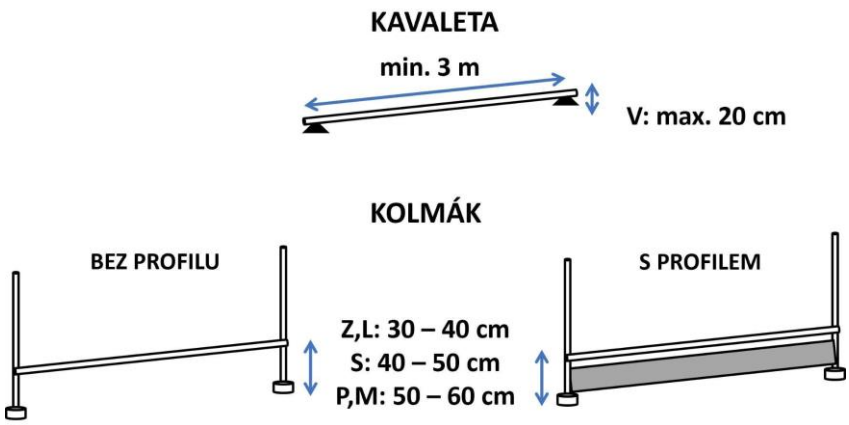

obr. 8 Skok

b. **Spôsob prejazdu**
Prekážka sa prekonáva základným chodom triedy, v triede Z je povolené a rovnocenne hodnotené niekoľko cvalových skokov pred a za prekážkou.

c. **Neprekonaná prekážka**
Prekážka sa považuje za neprekonanú, ak súťažiaci neprejde medzi stojanmi definujúcimi priestor prekážky správnym smerom.

d. **Hodnotenie v teste rýchlosti**
Za zrazenie alebo poškodenie prekážky +5 s.

9.5.8. Osmička

a. **Technické parametre**
Prekážka sa skladá z dvoch sudov umiestnených vo vzdialenosti 3 m od ich stredov. Sudy môžu byť nahradené predmetmi, pri ktorých nehrozí zranenie jazdca alebo koňa (rastliny v kvetináči, veľké vrecia, parkúrové stojany a pod.). Okolo sudov musí byť voľný priestor umožňujúci prejazd pravidelných kruhov.

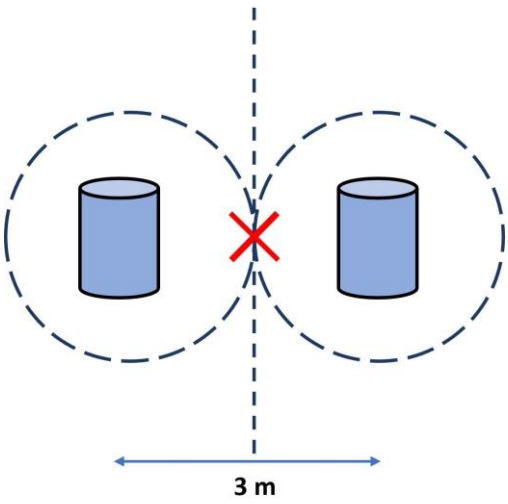

obr. 9 Osmička

b. **Spôsob prejazdu**
Vjazd do prekážky, zmena kruhov, výjazd z prekážky aj zmena cvalu by mala byť vykonaná v strede spojnice sudov. Prekážka sa prekonáva základným chodom triedy. Súťažiaci vojde medzi sudy, vykoná celý kruh okolo pravého sudu, následne celý kruh okolo ľavého sudu. Sud by ideálne mal byť nemusí nevyhnutne byť v strede kruhu. Pri páde sudu jazdec nesadá a nestavia ho späť, pokiaľ nebráni dokončeniu prekážky.

V triede P a M môže prekážka pokračovať cúvaním okolo sudov (ak je tak uvedené v plániku). Kôň všetkými štyrmi končatinami zastaví za spojnicou sudov (po tom, čo prešiel osmičku dopredu), cúvaním prejde celý kruh okolo pravého sudu, následne celý kruh okolo ľavého sudu, vycúva všetkými štyrmi končatinami pred spojnicu sudov, zastaví, vycvála cez spojnicu sudov a pokračuje cvalom k ďalšej prekážke. Sud by ideálne mal byť v strede kruhu.

V teste rýchlosti sa prekážka prekonáva iba dopredu.

c. **Neprekonaná prekážka**
Prekážka sa považuje za neprekonanú, ak nie je dodržaný smer a línia prejazdu alebo ak štartujúci vyjde úplne mimo prekážky.

d. **Hodnotenie v teste rýchlosti**
Za každé prevrátenie sudu 5 trestných sekúnd.

9.5.9. Trojlístok

a. **Technické parametre**
Prekážka sa skladá z troch sudov umiestnených do rovnostranného trojuholníka s dĺžkou strany 3 m (vzdialenosť medzi stredmi sudov). Sudy môžu byť nahradené predmetmi, pri ktorých nehrozí zranenie jazdca alebo koňa (rastliny v kvetináči, veľké vrecia, parkúrové stojany a pod.). Okolo sudov musí byť voľný priestor umožňujúci prejazd pravidelných kruhov.

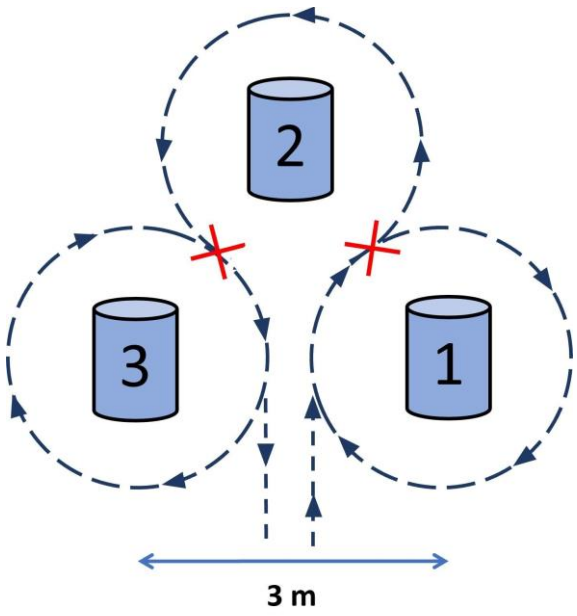

obr. 11 Trojlístok

b. **Spôsob prejazdu**
Prekážka sa prekonáva základným chodom triedy. Vjazd aj výjazd z prekážky určuje spojnica 1. a 3. sudu. Štartujúci vojde do stredu medzi 1. a 3. sud, vykoná kruh na pravú ruku okolo 1. sudu, následne necelý kruh na ľavú ruku okolo 2. sudu, následne kruh na pravú ruku okolo 3. sudu a vyjde z prekážky stredom medzi 1. a 3. sudom. Vjazd do prekážky, zmena cvalu (v triede Z prestavenie koňa, prípadne presadnutie) aj výjazd z prekážky by mali byť vykonané na správnych miestach, teda v stredoch spojníc 1. a 3., 1. a 2. alebo 2. a 3. sudu. Sud nemusí nevyhnutne byť v strede oblúkov. Pri páde sudu jazdec nezosadá a nestavia ho späť, pokiaľ nebráni dokončeniu prekážky.

c. **Neprekonaná prekážka**
Prekážka sa považuje za neprekonanú, ak nie je dodržaný smer a línia prejazdu alebo ak štartujúci vyjde úplne mimo prekážky.

d. **Hodnotenie v teste rýchlosti**
Za každé prevrátenie sudu 5 trestných sekúnd.

9.5.10. Jednoduchý slalom

a. **Technické parametre**
Prekážka sa skladá z min. 5 tyčí v jednom rade vysokých aspoň 2 m zasadených do základne, ktorá nie je pripevnená k zemi. Vzdialenosť medzi tyčami je 8 m pre triedu Z a S a 6 m alebo 8 m pre triedu V, P a M. Začiatok a koniec prekážky je zreteľne označený značkami. Jednoduchý slalom môže byť postavený ako súčasť paralelného slalomu. V triede L sa prekážka nezaraďuje.

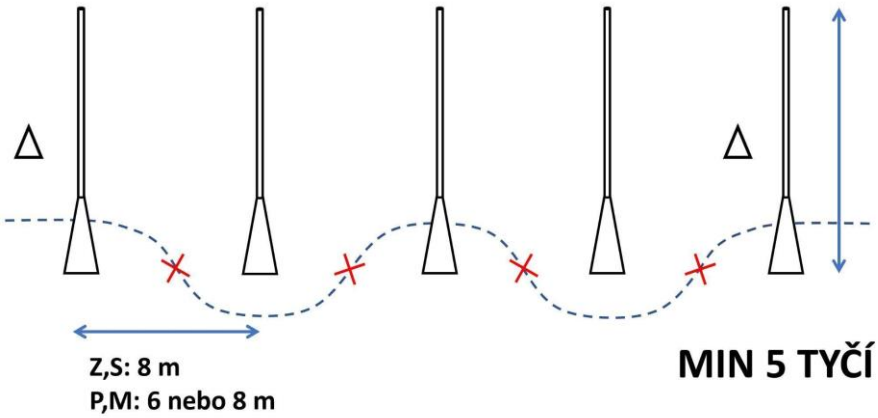

obr. 12 Jednoduchý slalom

b. **Spôsob prejazdu**
Prekážka sa prekonáva základným chodom triedy. Súťažiaci prechádza slalomom pravidelnými oblúkmi s vrcholom ideálne 1 m až 3 m od tyče. Zmena cvalu (v triede Z prestavenie koňa, prípadne presadnutie) by mala byť vykonaná vždy v strede medzi tyčami. Medzi zmenami cvalu by malo byť od triedy S vždy rovnaký počet cvalových skokov. Pri páde tyče jazdec nezosadá a nestavia ju späť, pokiaľ nebráni dokončeniu prekážky.

c. **Neprekonaná prekážka**
Prekážka sa považuje za neprekonanú, ak súťažiaci neprejde medzi vstupnými alebo

výstupnými značkami správnym smerom, ak nie je dodržaný smer a línia prejazdu alebo ak štartujúci vyjde úplne mimo prekážky.

d. **Hodnotenie v teste rýchlosti**
Každý pád tyče +3 s.

9.5.11. Paralelný slalom

a. **Technické parametre**
Prekážku nemožno zaradiť v triede V. Prekážka sa skladá z 5 až 7 tyčí vysokých aspoň 2 m zasadených do základne, ktorá nie je pripevnená k zemi. Tyče sú umiestnené do dvoch radov, pozri obrázok. Vzdialenosť medzi tyčami v rade aj medzi radmi tyčí je 8 m pre triedu Z a S a 6 m alebo 8 m pre triedu P a M. Začiatok a koniec prekážky je zreteľne označený značkami. V triede L sa prekážka nezaraďuje.

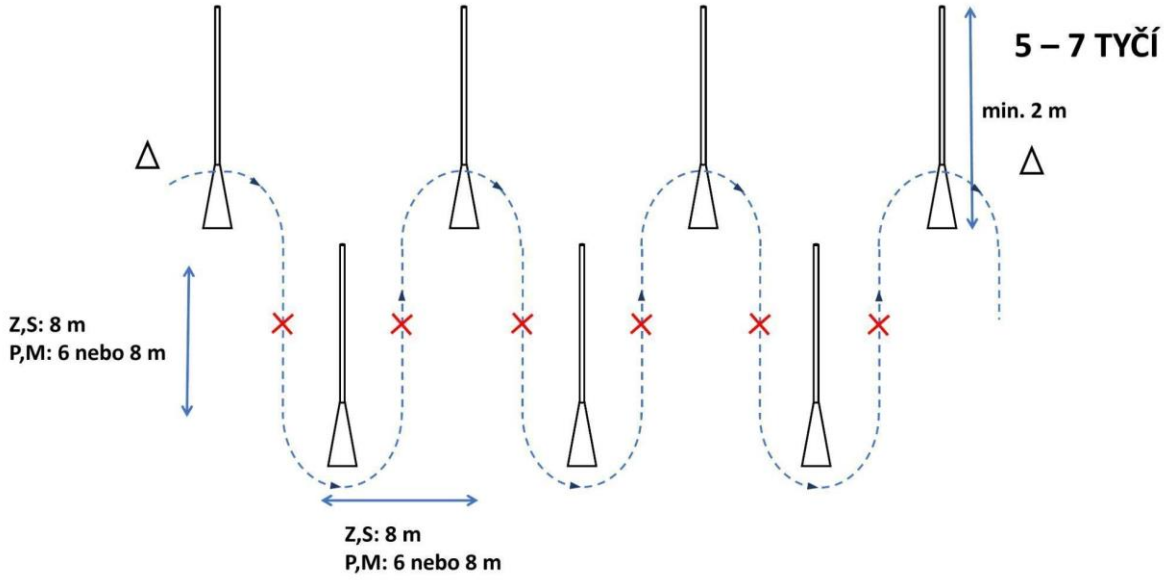

obr. 13 Paralelný slalom

b. **Spôsob prejazdu**
Prekážka sa prekonáva základným chodom triedy. Súťažiaci prechádza slalomom pravidelnými oblúkmi ideálne čo najbližšie k tyčiam. Ideálnou líniou je drezúrna vlnovka. Zmena cvalu (v triede Z prestavenie koňa, prípadne presadnutie) by mala byť vykonaná vždy v strede medzi radmi tyčí. Medzi zmenami cvalu by malo byť od triedy S vždy rovnaký počet cvalových skokov. Pri páde tyče jazdec nezosadá a nestavia ju späť, pokiaľ nebráni dokončeniu prekážky.

c. **Neprekonaná prekážka**
Prekážka sa považuje za neprekonanú, ak súťažiaci neprejde medzi vstupnými alebo výstupnými značkami správnym smerom, ak nie je dodržaný smer a línia prejazdu alebo ak štartujúci vyjde úplne mimo prekážky.

d. **Hodnotenie v teste rýchlosti**
Každý pád tyče +3 s.

9.5.12. Ulička

a. **Technické parametre**
Prekážka sa skladá z trámov na podstavcoch, alebo z kavaliet vysokých 10 cm až 60 cm, ktoré nie sú pripevnené k zemi. Trámy tvoria uličku širokú 1,5 m, na jej konci je postavená zvonička so zvoncom vo výške 1,5 m až 2 m. Zvonček by mal visieť približne uprostred šírky uličky, aby naň bolo možné zazvoniť pravou aj ľavou rukou.

- **Varianta I (rovná)**
  Rovná ulička s dĺžkou 3 m až 4 m.
- **Varianta L (el)**
  Ulička do tvaru L s dĺžkou vnútorných stien 3 m až 4 m. Možné zaradiť iba v triedach L, S, P a M.

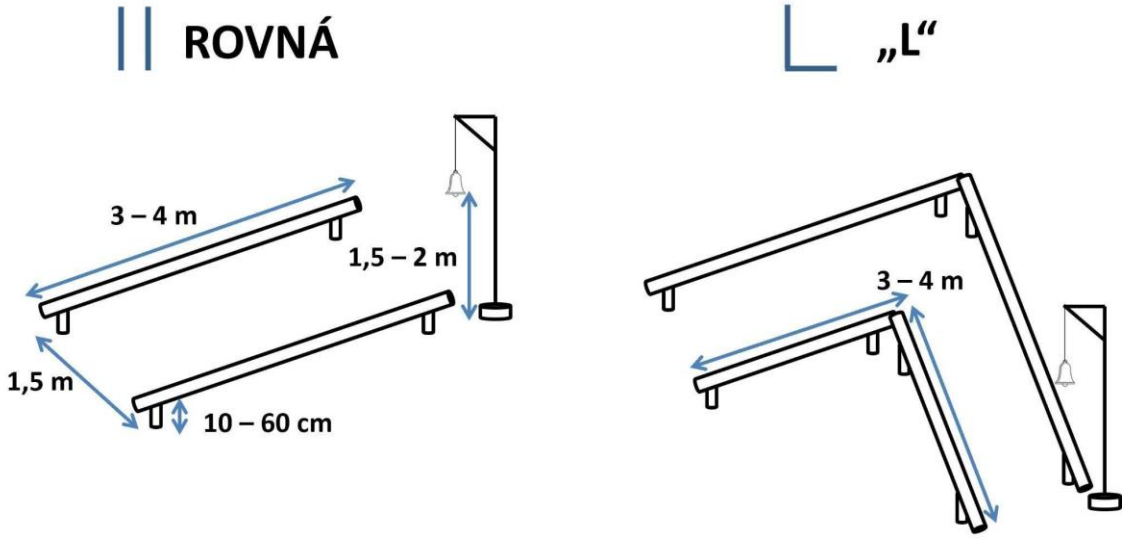

obr. 14 Ulička

b. **Spôsob prejazdu**

- **trieda V:** Súťažiaci vojde do uličky krokom a pri zvoničke zastaví. Jazdec zazvoní na zvonec, pričom je povolená asistencia vodiča. Súťažiaci opustí uličku vpred bez cúvania.
- **trieda Z, L:** Súťažiaci vojde do uličky krokom a pri zvoničke zastaví. Jazdec zazvoní rukou na zvonec. Súťažiaci cúvaním prejde uličkou späť a po opustení uličky cúvaním všetkými štyrmi končatinami pokračuje základným chodom triedy.
- **trieda L, S, P, M:** Súťažiaci vojde do uličky cvalom alebo krokom, v triede P a M je krok hodnotený horšie. Súťažiaci pri zvoničke zastaví (ak vojde cvalom, pri zvoničke vykoná prechod cval – zastavenie) a jazdec zazvoní rukou na zvonec. Súťažiaci cúvaním prejde uličkou späť a po opustení uličky cúvaním všetkými štyrmi končatinami pokračuje základným chodom triedy.
- Spadnutý trám jazdec opravuje iba ak mu bráni v dokončení prekážky.

c. **Neprekonaná prekážka**
Prekážka sa považuje za neprekonanú, ak súťažiaci neprejde uličkou správnym smerom, počas prekonávania prekážky opustí priestor uličky všetkými štyrmi končatinami mimo

vjazd/výjazd, úplne nevycúva z uličky (neplatí pre triedu V) alebo ak jazdec nie je schopný rukou zazvoniť na zvonec.

d. **Hodnotenie v teste rýchlosti**
Každý pád kavalety +5 s.

9.5.13. Ohrádka

a. **Technické parametre**
Prekážka je tvorená ohradeným kruhovým priestorom s vjazdom širokým 2 m. Vo vnútri vonkajšieho kruhu s priemerom 6 m je vnútorný kruh; priestor medzi nimi tvorí uličku širokú 1,5 m po celej dĺžke. Ohradenie je uložené na podložkách alebo je postavené tak, aby bolo možné ho jednoducho zhodiť. Vnútorný kruh musí byť jasne ohraničený. Rozhodcom musí byť umožnené vidieť súťažiaceho a v akom chode sa kôň nachádza počas prekonávania prekážky. Vo vnútornom kruhu sa môžu nachádzať domáce zvieratá (sliepky, husi, prasiatka, kozy atď.) alebo náhradné predmety. Vždy musí byť zohľadnený wellfare živých zvierat (t. j. voda, seno, ochrana pred slnkom či dažďom), zvieratá nesmú pobytom v ohrádke trpieť.

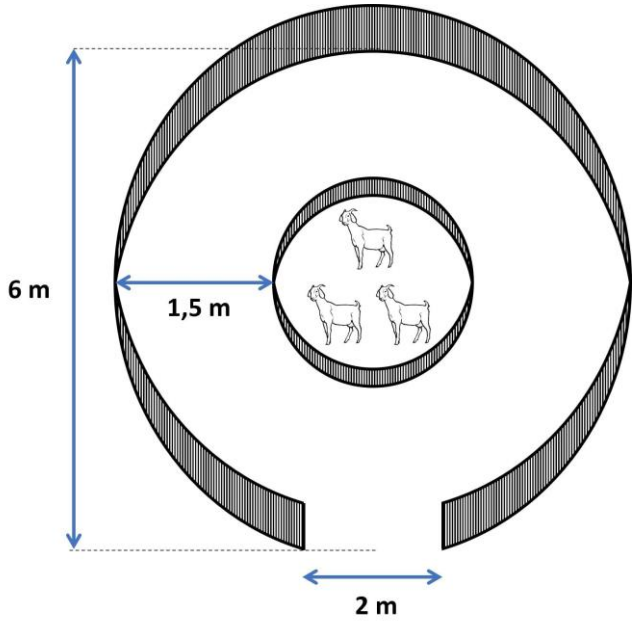

obr. 15 Ohrádka

b. **Spôsob prejazdu**
Ak je v plánku určený smer prejazdu, musí byť dodržaný (napr. „1. kruh na ľavú ruku“). V opačnom prípade si smer prejazdu určí súťažiaci. V prípade zhodenia časti prekážky, jazdec nemusí zosadnúť a opraviť ju, ak to nebráni jej bezpečnému dokončeniu.

- **trieda V, Z:** Súťažiaci prekonáva prekážku krokom. Vojde do ohrádky, prejde uličkou (jeden kruh) a vyjde von z ohrádky.
- **trieda L, S, P, M:**
  - V triede L a S sa prekážka vždy prekonáva krokom.
  - V triede S, P a M si súťažiaci pred vjazdom zvolí prekonanie prekážky krokom alebo cvalom; zvolený spôsob by mal dodržať počas celej doby prekonávania prekážky so zmenou chodu a smeru podľa triedy.

- V triede P a M je krok hodnotený horšie.
- Súťažiaci vojde do ohrádky, prejde uličkou (jeden kruh), vyjde von, zmení smer, opäť vojde do ohrádky, prejde uličkou opačným smerom než predtým (jeden kruh) a vyjde von z ohrádky.
- Ideálne prevedenie zmeny smeru je polovičná pirueta (v triede L a S v kroku, v triede P a M podľa zvoleného chodu pre prekonanie prekážky); v triede L a S je dobre hodnotená aj zmena smeru oblúkom.
- V triede P a M (ak je ohrádka prekonávaná cvalom) sa odporúča po prejazde ohrádky na jednu ruku najprv zmeniť smer piruetou a až potom vykonať letmý preskok a vrátiť sa do ohrádky.
- V teste rýchlosti sa ohrádka prechádza iba jedným smerom.

c. **Neprekonaná prekážka**
Prekážka sa považuje za neprekonanú, ak súťažiaci nedodrží smer prejazdu (ak je určený plánikom), ak po druhom vjazde prejde ohrádku rovnakým smerom ako predtým, alebo ak opustí ohrádku všetkými štyrmi končatinami mimo vjazd/výjazd.

d. **Hodnotenie v teste rýchlosti**
Za poškodenie alebo zhodenie prekážky (ohradenie, ohraničenie atď.) +5 s.

9.5.14. Bránka

a. **Technické parametre**
Prekážku je možné zaradiť vo všetkých triedach . Zatváranie bránky je vo výške 1,4 m až 1,6 m. Šírka prejazdu bránkou je minimálne 2 m. Stĺpy nesmú brániť plynulému pohybu súťažiaceho pri prekonávaní prekážky.

- **variant Pevná:** Pevná bránka sa skladá z dvoch stĺpov; na jednom je zavesený rám z dreva, plastu alebo kovu, druhý stĺp slúži na uzavretie bránky pomocou oka alebo petlice. Technické prevedenie zatvárania musí zabezpečiť rovnaké podmienky pre všetkých súťažiacich. Pevná bránka sa používa prevažne v **teste ovládateľnosti**.
- **variant Povrazová:** Povrazová bránka sa skladá z dvoch stĺpov, na ktorých je zavesený povraz s okami; stĺpy musia mať zarážku, aby povraz po nich neskĺzaval dole a aby bolo jednoduché bránku otvoriť aj zatvoriť. Povrazová bránka sa používa prevažne v **teste rýchlosti**.

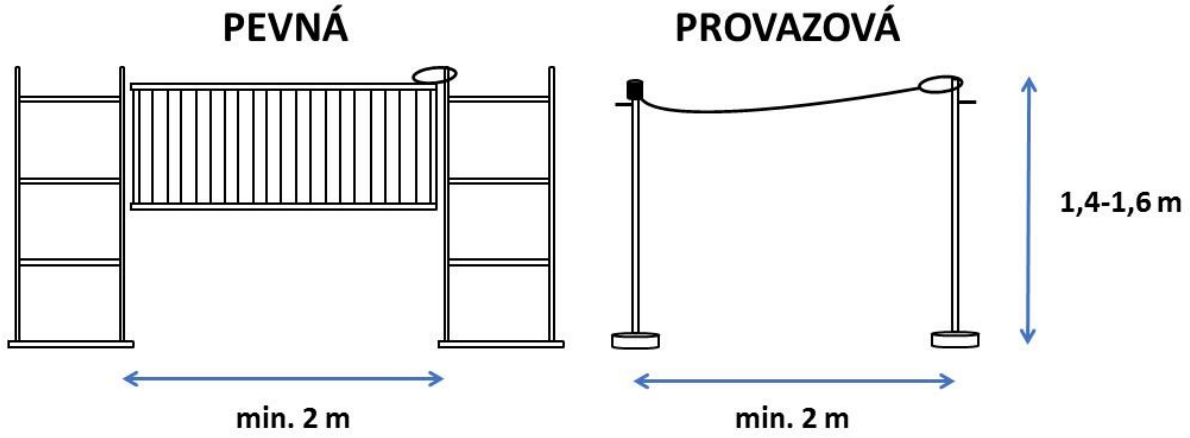

obr. 16 Bránka

b. **Spôsob prejazdu**
Súťažiaci sa k prekážke priblíži základným chodom triedy kolmo na stred bránky a plynulo prejde do kroku a do zastavenia v pozícii rovnobežnej s bránkou, tak aby jazdec pohodlne dosiahol na zatváranie.

- Jazdec uchopí oťaže do vodiacej ruky a pracovnou rukou otvorí bránku.
- Jazdec si nesmie navliekať povraz/zatváranie na ruku, ani chytať oťaže rukou, v ktorej drží povraz/zatváranie. V triede Z si môže pomôcť chytiť oťaže pracovnou rukou.
- U pevnej bránky by mal jazdec pracovnou rukou počas celej doby kontrolovať polohu rámu.
- Súťažiaci prejde medzi stĺpikmi bránky na druhú stranu a bránku v zastavení zatvorí.
- Pokračuje od bránky základným chodom triedy plynule k ďalšej prekážke; ak kurz vyžaduje natočenie koňa od bránky, je to prevedené čiastočnou piruetou.

c. **Neprekonaná prekážka**
Prekážka sa považuje za neprekonanú, ak súťažiaci:

- nedodrží smer prejazdu,
- nie je schopný otvoriť bránku, prejsť medzi stĺpikmi a zatvoriť bránku,
- vyjde úplne mimo priestor bránky,
- alebo hodí povraz cez hlavu či zadok koňa.

Poznámka pre kategórie D:
Ak jazdec ukáže snahu bránku zatvoriť, ale nepodarí sa mu to, získava v teste ovládateľnosti **0 bodov** a v teste rýchlosti penalizáciu **+15 s**, ale nie je vylúčený.

d. **Hodnotenie v teste rýchlosti**
Za poškodenie alebo zhodenie prekážky (stĺpov atď.) **+5 s + 10 s**. (Pozri bod 9.5.15.c.)

9.5.15. Kavaleta

a. **Technické parametre**
Prekážka sa skladá z kavaliet s dĺžkou 3 m až 4 m položených na zemi, alebo na podstavcoch vysokých 5 cm až 10 cm, ktoré nie sú ukotvené do zeme. Začiatok a koniec prekážky je zreteľne označený značkami v rozumnej vzdialenosti od prekážky, aby bol možný plynulý príchod a odchod.

- **Variant I (jedna):** Jedna kavaleta. Možné zaradiť iba v triedach **L, S, P a M**.
- **Variant II kavalety (rovnobežne alebo za sebou):** Dve kavalety umiestnené rovnobežne vo vzdialenosti 1,5 m až 3 m (alebo 2 m) od seba, alebo v jednej línii v dostatočnej vzdialenosti od seba. Možné zaradiť iba v triedach **S, P a M**.
- **Variant L (el):** Dve kavalety umiestnené do uhla minimálne 90°. Možné zaradiť iba v triedach **P a M**.

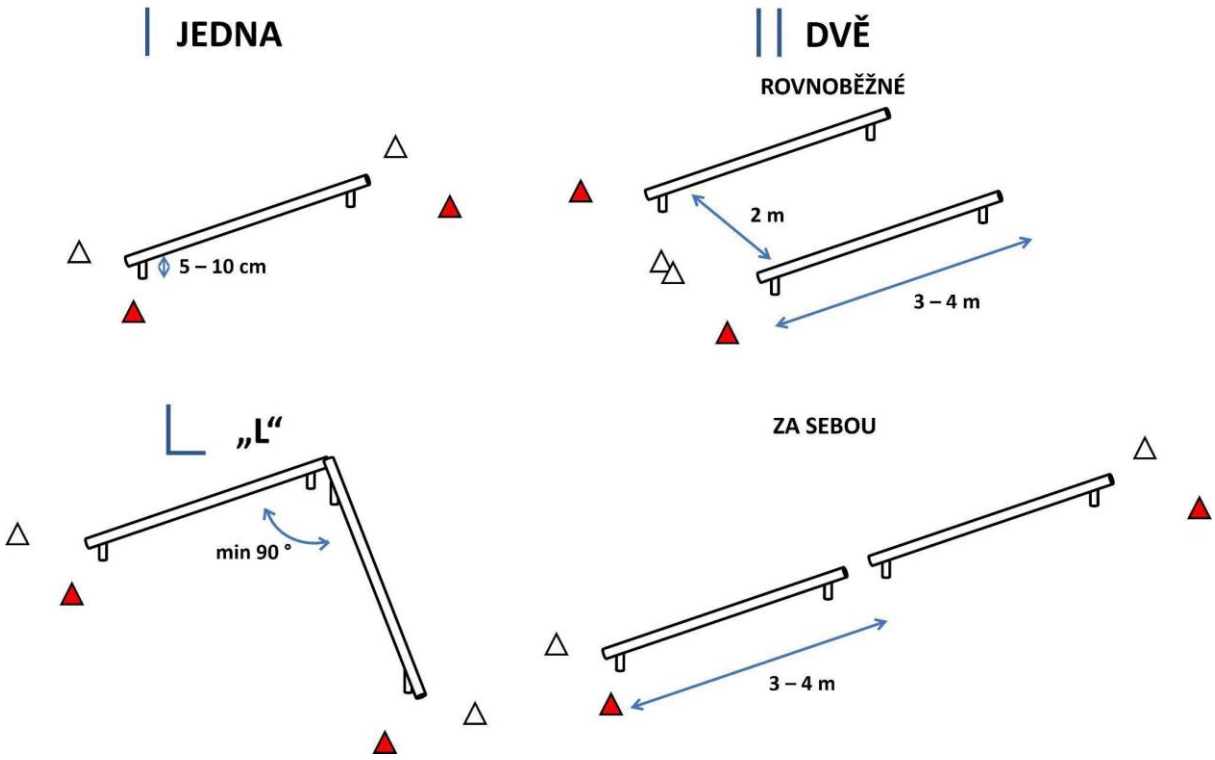

obr. 17 Kavaleta

b. **Spôsob prejazdu**

- V **teste ovládateľnosti** sa prekážka prekonáva vždy krokom, okrem tried **P a M**, kde je povolené cválať. Prekážka prevedená cvalom je hodnotená lepšie.
- Súťažiaci pred vstupnými značkami prejde do kroku (ak prekonáva prekážku krokom), prejde medzi vstupnými značkami, cez kavaletu/kavalety a medzi výstupnými značkami, za ktorými pokračuje základným chodom triedy.
- V **teste rýchlosti** je možné prekonávať prekážku ľubovoľným chodom. Prekážka sa môže prekonávať aj pohybom stranou nad kavaletou.
- V triedach **L a S** je prekrok a ustupovanie na holeň hodnotené rovnocenne.
- V triedach **P a M** sa prekážka prekonáva prekrokom.
- Kavaleta by mala zostať po celú dobu pod bruchom koňa medzi jeho prednými a zadnými končatinami.
- U rovnobežnej varianty je nutné predviesť pohyb stranou pri každej kavalete na inú stranu.

c. **Neprekonaná prekážka**
Prekážka sa považuje za neprekonanú, ak súťažiaci nedodrží smer prejazdu alebo ak sa medzi začiatkom a koncom kavalety ocitnú všetky štyri končatiny koňa na jednej strane kavalety. Jazdec nemusí opravovať prekážku, ak jej stav nebráni dokončeniu.

d. **Hodnotenie v teste rýchlosti**

- Za každý pád kavalety **+7 s**.
- Za prekročenie kavalety jednou nohou tak, že sa 3 nohy ocitnú na jednej strane **+5 s**.

9.5.16. Vybratie garroche

a. **Technické parametre**

- Sud s výškou aspoň 0,8 m a priemerom aspoň 40 cm, v ktorom je umiestnená jedna garrocha.
- Dĺžka garroche v kategórii **S** je 2,5 m až 3,5 m.
- V kategóriách **D a J** má jazdec na výber medzi garrochou dlhšou 1,8 m až 2,5 m alebo garrochou kategórie **S**.
- Sud môže byť zaťažený (napr. pieskom).

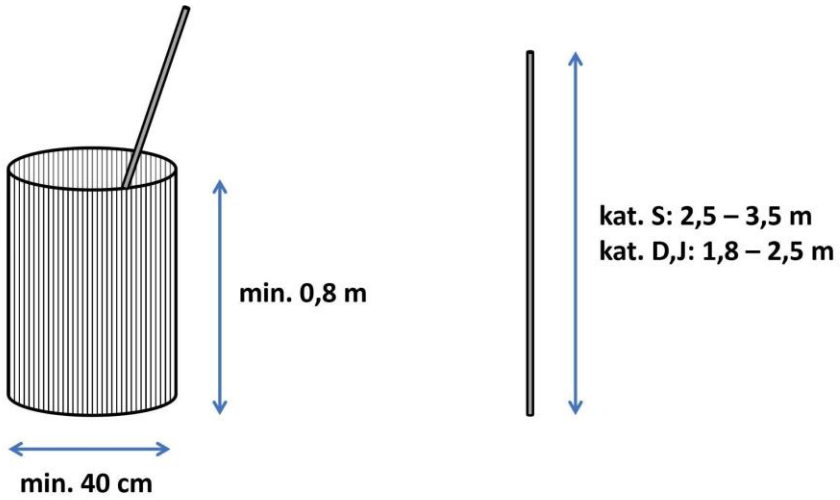

obr. 18 Vybratie garroche

b. **Spôsob prejazdu**
Súťažiaci sa priblíži k sudu a plynule vyberie garrochu zo sudu bez zmeny chodu:

- **Trieda V,:** Prekonanie prekážky krokom.
- **Trieda Z:** Prekonanie prekážky klusom, krok bude mať znížené hodnotenie.
- **Trieda L:** Prekonanie prekážky ~~krokom alebo~~ cvalom.
- **Trieda S, P, M:** Prekonanie prekážky cvalom na rovnakú nohu podľa toho, v ktorej ruke jazdec drží garrochu.

c. **Neprekonaná prekážka**
Prekážka sa považuje za neprekonanú, ak súťažiaci nie je schopný vybrať garrochu zo sudu.

- Pre kategórie **D:** Ak jazdec upustí garrochu, môže požiadať personál o jej podanie späť, ale v teste ovládateľnosti získa **0 bodov**.
- Pri teste rýchlosti sa čas nezastavuje a jazdec dostane penalizáciu **+15 s**.

d. **Hodnotenie v teste rýchlosti**

- Prevrátenie sudu **+5 s**.

9.5.17. Býk

a. **Technické parametre**

- Prekážku tvorí maketa býka (alebo iného zvieraťa, prípadne iba stĺpik, ak maketa nie je k dispozícii), na ktorej je vo výške **1,3 m až 1,7 m** umiestnený kruh s vnútorným priemerom **15 cm**.
- Kruhový úchyt musí byť možné garrochou ľahko zdvihnúť a odobrať; ideálne je uchytenie pomocou slabého magnetu.
- Prekážka nasleduje bezprostredne po prekážke **9.5.16 Vybratie garroche**. Iba v triedach **P a M** môže byť pred ňou vložená prekážka, ktorú je možné prekonať s garrochou v jazdcovej ruke.
- V triedach **P a M** môže byť použitých aj viac makiet s kruhom za sebou, maximálne však **3**.

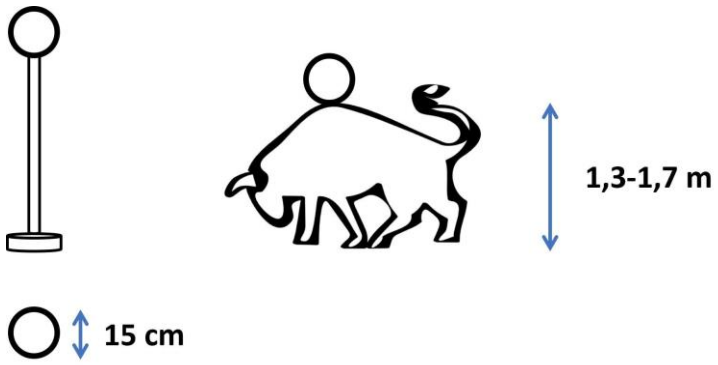

obr. 19 Býk

b. **Spôsob prejazdu**

- Súťažiaci prejde v tesnej blízkosti makety býka a pokúsi sa navliecť kruh na garrochu.
- Musí byť dodržaný rovnaký chod koňa ako pri prekážke **9.5.16 Vybratie garroche**.
  V triede Z môže ísť jazdec krokom ale bude mať znížené hodnotenie.

c. **Neprekonaná prekážka**

- Prekážka sa považuje za neprekonanú, ak súťažiaci nie je schopný prejsť okolo makety býka v bezprostrednej blízkosti – tzn. tak blízko, aby mohol garrochou zdvihnúť kruh.

d. **Hodnotenie v teste rýchlosti**

- Za úspešné navlečenie kruhu (kruh odložený garrochou do stojaceho sudu) **+5 bonusových sekúnd**
- Za prevrátenie makety býka **+10 trestných sekúnd**

9.5.18. Odloženie garroche

a. **Technické parametre**

- Prázdny sud s výškou **min. 0,8 m** a priemerom **min. 40 cm**, ktorý môže byť zaťažený (napr. pieskom).
- Prekážka nasleduje bezprostredne po prekážke **9.5.17 Býk**. Iba v triedach **P a M** môže byť pred ňou vložená prekážka, ktorú je možné prekonať s garrochou v jazdcovej ruke.

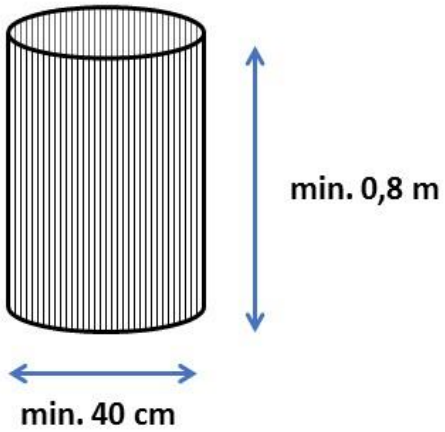

obr. 20 Odloženie garroche

b. **Spôsob prejazdu**

- Súťažiaci sa priblíži k sudu a plynule vloží garrochu do sudu bez zmeny chodu.
- V triede Z môže ísť jazdec krokom ale bude mať znížené hodnotenie.

c. **Neprekonaná prekážka**

- Prekážka sa považuje za neprekonanú, ak súťažiaci nie je schopný odložiť garrochu do sudu tak, aby garrocha zostala vo vnútri stojaceho sudu aj po odjazde súťažiaceho.
- Pre kategórie **D** platí, že ak jazdec upustí garrochu, môže požiadať personál o podanie garroche späť do ruky, ale v teste ovládateľnosti získa bodový zisk „0“. Pri teste rýchlosti sa čas nezastavuje a jazdec dostane penalizáciu **+15 s**.

d. **Hodnotenie v teste rýchlosti**

- Nie sú udeľované trestné sekundy. Prekážka musí byť len prekonaná.

9.5.19. Schod

a. Technické parametre
Rampa s šírkou aspoň 1,5 m a dĺžkou aspoň 2 m, s pozvoľným nájazdom, rovnou časťou a kolmým koncom vo výške pre triedu S 20 – 40 cm, pre triedu P a M 20 – 60 cm. Môže byť aj prírodná. Začiatok a koniec prekážky je zreteľne označený značkami.

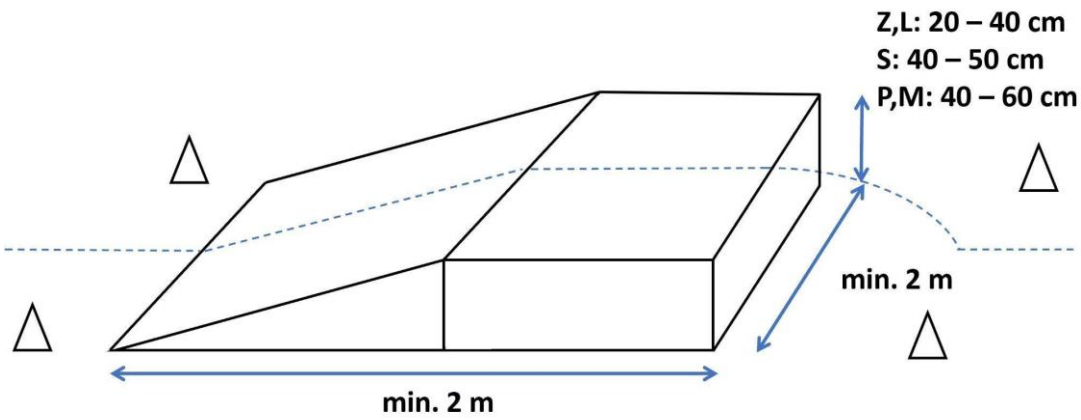

obr. 21 Schod

b. Spôsob prejazdu
V teste ovládateľnosti sa prekážka prekonáva cvalom alebo krokom. Súťažiaci prejde medzi vstupnými značkami, po rampe a zoskočí medzi výstupnými značkami, pokračuje základným chodom triedy.
V teste rýchlosti je možné prekonávať prekážku ľubovoľným chodom.

c. Neprekonaná prekážka
Prekážka sa považuje za neprekonanú, ak súťažiaci neprejde medzi vstupnými alebo výstupnými značkami správnym smerom alebo ak nezoskočí medzi výstupnými značkami.

d. Hodnotenie v teste rýchlosti
Nie sú trestné sekundy.

10. Test s dobytkom

a. Test prebieha v tímoch skladajúcich sa maximálne zo 4 a minimálne 3 jazdcov, ktorí spolupracujú na oddelení štyroch predurčených kusov dobytka od stáda umiestneného v špeciálnej ochrannej zóne a postupne (po jednom) zaháňajú dobytok do vyznačenej zóny, ktorá je oddelená od zvyšku stáda.

b. Akonáhle je zviera oddelené a vyhnané za ochrannú líniu (mimo ochrannej zóny), jeden alebo viacerí jazdci môžu pomôcť zaháňajúcemu jazdcovi odprevadiť zviera do špeciálne vytýčenej oblasti (corralu).

c. Vždy musí byť zohľadnené wellfare dobytka (t. j. voda, seno, ochrana pred slnkom alebo dažďom pre čakajúce zvieratá).

d. Organizátor môže tento test zaradiť iba ak zabezpečí prítomnosť zodpovednej osoby vyškolenej v súlade s platnými právnymi predpismi. Testu sa môžu zúčastniť iba súťažiace dvojice, ktoré absolvovali kurz s dobytkom uznaný výkonným výborom WESR.

e. Súťažiaci sa nesmú správať tak, aby jeho konanie predstavovalo nebezpečenstvo pre koňa, jazdca alebo dobytok, inak bude v teste diskvalifikovaný.

f. Pomôcky, ktoré sú použité na oddelenie a zaháňanie dobytka, nesmú zraniť dobytok ani koňa.

g. Pred štartom testu by rozhodca (pri medzinárodných súťažiach aj vedúci ekip) mali potvrdiť, že kravy sú riadne a správne označené.

h. Veterinár musí byť prítomný pri príchode dobytka, počas testu a až kým všetok dobytok nie je opäť naložený.

i. Test s dobytkom môže byť vyhlásený v súťažných triedach S, P a M.

j. Ak musí byť jeden alebo viac kusov dobytka vyradený z testu z dôvodu zdravotných problémov, mali by byť k dispozícii kravy náhradné. Počet kusov dobytka by mal byť rovnaký pre všetkých jazdcov, ak to nie je úplne nemožné.

k. Výsledok jazdca sa skladá z času využitého na dokončenie testu a trestných sekúnd za chyby.

l. Kontrola stewardom (ak je vyžadovaná) by mala byť vykonaná pred a po teste u všetkých jazdeckých dvojíc tímu.

m. Do hodnotenia sa započítavajú iba 3 najlepšie výsledky každého tímu.

10.1. Kolbisko

a. Pre test s dobytkom musí mať rozmery najmenej 20 m x 40 m pre národné súťaže a minimálne 20 m x 60 m a maximálne 80 m x 30 m pre medzinárodné súťaže.

b. Ohraničenie by malo byť minimálne 1,40 m vysoké, ideálne z kovových dobytkových zábran. Môže byť použitá aj jazdecká hala s vysokým ohradením.

c. Kolbisko je v polovici rozdelené tzv. deliacou čiarou, ktorá vedie od jednej polovice dlhej steny k druhej. V jednej časti sa nachádza priestor určený pre dobytok a v druhej je oddelený priestor, tzv. corral pre zaháňanie vybraného dobytka.

d. Corral sa nachádza v časti za corralovou líniou. Corralová línia leží 10 m od konca kolbiska (na opačnom konci kolbiska než je priestor pre dobytok).

e. Povrch musí byť rovný a bez kameňov, ideálne povrch vhodný pre jazdecký šport (piesok s doplnkami). Povrch môže byť aj trávnatý, ale nesmie byť príliš klzký a tvrdý.

f. Ohradenie by malo byť minimálne 1,40 m vysoké, ideálne z kovových dobytkových zábran. Môže byť použitá aj jazdecká hala s vysokým ohradením.

g. Povrch musí byť rovný a bez kameňov, ideálne povrch vhodný pre jazdecký šport (piesok s doplnkami). Povrch môže byť aj trávnatý, ale nesmie byť príliš klzký a tvrdý.

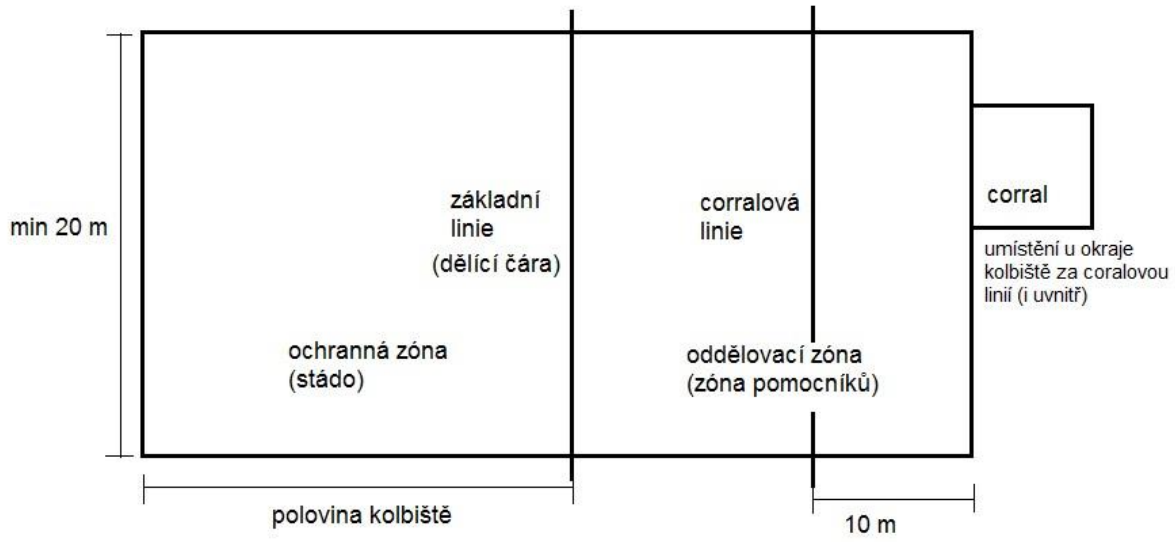

obr. 22 Kolbisko pre test s dobytkom

10.2. Žrebovanie

a. Každý jazdec si vylosuje číslo kravy (až potom, čo sú kravy očíslované).

b. Jedna krava môže byť vylosovaná maximálne dvoma súťažiacimi.

c. Súčasne prebieha aj žrebovanie poradia nástupu do testu, najprv žrebovanie poradia tímov, potom žrebovanie poradia jazdcov v tíme.

d. V prípade problému s niektorou z kráv môže hlavný rozhodca vykonať špeciálny žreb a určiť nový kus dobytka k zaháňaniu.

10.3. Priebeh testu

Na začiatku sa štartujúci nachádza na kolbisku pred základnou líniou na strane s corralovou líniou. Všetky kusy dobytku sa nachádzajú v mieste stáda za základnou líniou.

a. Test vždy hodnotia 2 rozhodcovia mimo kolbiska, hlavný rozhodca je umiestnený pri deliacej čiare, ďalší rozhodca je umiestnený pri vchode do corralu (pre triedu P pri corralovej línii).

b. Testu sa zúčastňuje vždy celý tím. Hlavný súťažiaci má za úlohu oddeliť vylosovanú kravu od stáda a zahnať ju:

- vo triede S za základnú líniu,
- vo triede P za corralovú líniu,
- vo triede M do corralu.

Ostatní členovia tímu pomáhajú zahnať vylosovanú kravu na určené miesto a udržať zvyšok stáda za deliacou čiarou.

c. Súťažiaci má 60 s na zahájenie testu od signálu zvončeka hlavného rozhodcu.

d. Test sa začína okamihom, keď hlavný súťažiaci prekročí deliacu čiaru do časti so stádom.

e. Hlavný súťažiaci sa môže pohybovať v celom priestore kolbiska. Ostatní členovia tímu sa môžu pohybovať iba v polovici kolbiska s corralom a nesmú prekročiť deliacu čiaru ku stádu.

f. Časomerač sa spúšťa vo chvíli, keď jazdec na rade prekročí líniu ochrannej zóny. Test končí, keď je zaháňaná krava v určenom priestore všetkými 4 končatinami a všetok ostatný dobytok je v ochrannej zóne.

g. Časový limit na dokončenie testu je 180 s, počíta sa meraný čas s okamžitým pripočítaním trestných sekúnd. Hlavný rozhodca zazvoní zvončekom pri prekročení časového limitu.

h. Trieda S: Čas sa začína merať po prekročení základnej línie a zastavuje sa, keď je krava zahnaná cez základnú líniu a zároveň všetky ostatné kusy dobytka zostali v stáde.

i. Trieda P: Čas sa začína merať po prekročení základnej línie a zastavuje sa, keď je krava zahnaná cez corralovú líniu a zároveň všetky ostatné kusy dobytka zostali v stáde.

j. Trieda M: Čas sa začína merať po prekročení základnej línie a zastavuje sa, keď je krava zahnaná do corralu a zároveň všetky ostatné kusy dobytka zostali v stáde.

k. Penalizácia 10 s sa udeľuje kedykoľvek, keď krava (iná než tá, ktorá má byť zahnaná) prekročí líniu ochrannej zóny.

l. Penalizácia 10 s sa udeľuje kedykoľvek, keď jazdec iný než ten, ktorý vykonáva test (pomocník), prekročí líniu ochrannej zóny.

10.3.Dôvody na diskvalifikáciu

a. Jazdec pred zazvonením zvončeka prekročí základnú líniu.

b. Neštartuje do limitu 60 sekúnd po zazvonení.

c. Porušuje pravidlá ochrany zvierat (napr. agresívne zaháňa dobytok, zaháňa dobytok proti stene alebo ak kôň aktívne kopne alebo kusne do kravy).

d. Ak 5 kusov dobytka, ktorý nie je práve určený k zaháňaniu, prekročí líniu vyznačujúcu ochrannú zónu.

e. Ak pomocník zostane vo vnútri ochrannej zóny dlhšie než 5 s.

11. Protesty

a.Protesty týkajúce sa:

a. Spôsobilosti súťažiaceho (jazdca alebo koňa) v konkrétnej súťaži musia byť podané najneskôr 30 minút pred začiatkom danej súťaže.

b. Plánu kolbiska alebo prekážok musia byť podané najneskôr 15 minút po otvorení obhliadky. Obhliadka je prerušená. Ak je protest uznaný neoprávneným, pokračuje sa v obhliadke. Ak je protest uznaný oprávneným, obhliadka je zrušená, plán / prekážky sú upravené a pre novú obhliadku platí 9.3. Musia byť informovaní všetci súťažiaci.

c. Nesúladov alebo incidentov počas súťaže alebo výsledkov súťaže musia byť podané najneskôr 30 minút po vyhlásení výsledkov danej súťaže.

d. Hrubého zaobchádzania s koňom môžu byť podané kedykoľvek počas preteku.

b.Protest musí byť písomný a musí obsahovať dátum, čas, miesto, proti čomu / komu je podaný, zdôvodnenie protestu a podpis protestujúceho.

c. Protesty poukazujúce na hrubé zaobchádzanie s koňom nie sú spoplatnené. Ostatné protesty sú spoplatnené podľa sadzobníka poplatkov WESR. Peniaze musia byť odovzdané zároveň s podaním protestu. Ak je protest uznaný za opodstatnený, poplatok bude vrátený. V prípade neopodstatneného protestu sa poplatok nevracia a bude vložený na účet WESR.

d. Protest počas preteku môže prijať sekretár preteku alebo hlavný rozhodca. Prijímajúci funkcionár pripíše k protestu svoje meno, funkciu, čas a podpis.

e. Protestujúci má právo na písomnú odpoveď na svoj podaný protest.

f. Zbor rozhodcov sa ako prvá inštancia zaoberá všetkými protestmi, ktoré sa týkajú priebehu preteku alebo sú s nimi priamo spojené. Ak sa protest týka veterinárnych záležitostí (zdravotného stavu koňa), zbor rozhodcov prizve na konzultáciu veterinárnu službu. Rozhodnutie hlavného rozhodcu v danej veci je konečné.

g. Protestujúci sa môže proti rozhodnutiu zboru rozhodcov odvolať po obdržaní písomnej odpovede k oblastnému výboru, najneskôr však do 14 dní od konania preteku. Výsledok prerokovania oblastným výborom už nemá vplyv na výsledky preteku.

Systém vzdelávania

1. Príloha pravidiel WESR

1. Rozhodcovia

1. Menovanie

1.1. Pre menovanie na danú pozíciu rozhodcu musí uchádzač splniť podmienky, školenie, rozhodovanie, praktický výcvik a skúšku podľa bodov 2 až 5.
1.2. Uchádzač podá žiadosť o zaradenie na danú pozíciu e-mailom. K žiadosti priloží nasledujúce dokumenty: certifikáty zo školení, protokoly z praktického výcviku a certifikát o splnenej skúške. Priame rozhodovanie eviduje vzdelávacia komisia WESR.
1.3. VV WESR, s prihliadnutím na dodané dokumenty, rozhodne o menovaní uchádzača na danú pozíciu a uchádzača informuje o výsledku do 30 dní od podania žiadosti.

---

2. Školenie

2.1. Výňatok z pravidiel 3.1.i.: Rozhodca musí absolvovať aspoň jedno povinné doškolenie rozhodcov vyhlásené vzdelávacou komisiou WESR pre definované obdobie, aby mohol byť zaradený do zoznamu platných rozhodcov pre toto obdobie a mohol v tomto období vykonávať funkciu rozhodcu.
2.2. Definované obdobie je dvojročné. Platí vždy 2 roky od povinného školenia pre rozhodcov.
2.3. Pre menovanie na danú pozíciu budú uznané iba oficiálne školenia schválené vzdelávacou komisiou WESR.
2.4. Kandidátom na rozhodcu triedy Z budú pre menovanie uznané iba školenia s dátumom konania nie starším ako 30 mesiacov.

---

3. Praktický výcvik

3.1. Môže sa skladať z vykonávania funkcie komisára, sekretára, zapisovateľa alebo z tieňového rozhodovania.
3.2. Zabezpečuje si ho uchádzač sám dohodou s organizátorom.
3.3. Môže byť plnený pri národných aj otvorených súťažiach.
3.4. Pre uznanie musí uchádzač splniť všetky testy danej triedy, teda pre triedu Z a L drezúrny test aj test ovládateľnosti a pre triedy S, P a M navyše aj test rýchlosti. Môže sa však jednať o rôzne súťaže a závody.
3.5. Pri tieňovom rozhodovaní si uchádzač vždy zabezpečí vlastného zapisovateľa.
3.6. Uznaný bude iba praktický výcvik z akcie s dátumom konania nie starším ako 30 mesiacov.
3.7. Z praktického výcviku podpíše hlavný rozhodca (zapisovanie, tieňové rozhodovanie) alebo riaditeľ závodu (komisár, sekretár) uchádzačovi protokol podľa dokumentov v

informačnom systéme WESR. Uchádzač ho zašle e-mailom vzdelávacej komisii do 30 dní od dátumu konania preteku a zároveň si ho uschová.

---

4. Skúška

4.1. Pre menovanie na danú pozíciu musí uchádzač absolvovať skúšku pred vzdelávacou komisiou WESR, prípadne pred národným rozhodcom povereným vzdelávacou komisiou WEČR.
4.2. Uchádzač podá vzdelávacej komisii žiadosť o absolvovanie skúšky e-mailom.
4.3. Kandidát na rozhodcu triedy Z smie skúšku absolvovať až po splnení školenia podľa bodu 5.1.3., a to dodatočne aj v priamej náväznosti.
4.4. Skúška môže byť ústna, písomná a praktická podľa bodov 5.1.5., 5.2.3. a 5.3.4. Presnú podobu skúšky špecifikuje vzdelávacia komisia v pozvánke na skúšku.
4.5. Po absolvovaní skúšky obdrží uchádzač certifikát.
4.6. Uznané budú iba skúšky s dátumom konania nie starším ako 30 mesiacov.
4.7. Pri neúspechu na skúške môže uchádzač absolvovať opravný pokus najskôr po 1 mesiaci.

---

5. Kategórie rozhodcov

5.1. Rozhodcovia triedy Z

5.1.1. Uchádzač o absolvovanie vzdelávania podá vzdelávacej komisii (ak nie je, podá žiadosť výkonnému výboru) WESR oficiálnu žiadosť e-mailom. Ak uchádzač spĺňa podmienky, je vzdelávacou komisiou WESR zaradený na pozíciu „Kandidát na rozhodcu“.

5.1.2. Podmienky

a. V roku podania žiadosti o zaradenie na pozíciu rozhodcu triedy Z musí dosiahnuť vek minimálne 18 rokov.
b. Počas doby vzdelávania a skúšok musí byť členom WESR.
c. Každý kandidát musí mať svojho garanta schváleného vzdelávacou komisiou, ktorý mu počas celej doby pred menovaním pomáha s prípravou a garantuje WESR odborné znalosti a prípravu kandidáta. Garant musí byť členom WESR, minimálne rozhodca triedy S a je spoluzodpovedný za úspešnosť kandidáta.

5.1.3. Školenie

a. Aspoň jedno drezúrne školenie s národným rozhodcom WEČR alebo s drezúrnym rozhodcom ČJF. Kandidátovi, ktorý je zároveň drezúrnym rozhodcom ČJF, bude táto funkcia uznaná namiesto absolvovania drezúrneho školenia.
b. Aspoň jedno školenie zamerané na pravidlá WEČR a test ovládateľnosti a rýchlosti s národným rozhodcom WEČR.

5.1.4. Praktický výcvik

a. Komisár alebo sekretár pre aspoň jednu súťaž WE.
b. Zapisovateľ na pretekoch WE najmenej v 1 súťaži triedy Z a v 1 súťaži triedy Z alebo vyššej.
c. Tieňové rozhodovanie na pretekoch WE najmenej v 1 súťaži triedy Z a v 1 súťaži triedy Z alebo vyššej.

5.1.5. Skúška

a. Skúška sa vždy skladá z teoretického testu a ústneho pohovoru. Môže byť pridaná aj praktická skúška, ak je táto časť uvedená v pozvánke na skúšku.

5.2. Rozhodcovia triedy S

5.2.1. Podmienky

a. V roku podania žiadosti o zaradenie na pozíciu rozhodcu triedy S musí dosiahnuť vek minimálne 21 rokov.
b. Dosiahnutá výkonnostná trieda aspoň L podľa pravidiel WESR 6.a.
c. Je rozhodca triedy Z.
d. Počas doby vzdelávania a skúšok musí byť členom WESR.
e. Počas uplynulých 30 mesiacov rozhodoval aspoň 2 národné súťaže triedy Z, aspoň jednu ako hlavný rozhodca.

5.2.2. Praktický výcvik

a. Zapisovateľ na pretekoch WE najmenej v 1 súťaži triedy L, 1 súťaži triedy S a 1 súťaži triedy L alebo vyššej.
b. Tieňové rozhodovanie na pretekoch WE najmenej v 1 súťaži triedy L, 1 súťaži triedy S a 1 súťaži triedy L alebo vyššej.

5.2.3. Skúška

a. Skúška sa skladá z teoretického testu a praktickej skúšky na pretekoch WE s následným ústnym pohovorom s rozhodcom triedy S alebo národným rozhodcom, ktorý rozhodoval na daných pretekoch.

5.3. Národný rozhodca

5.3.1. Podmienky

a. Dosiahnutá výkonnostná trieda aspoň S podľa pravidiel WESR 6.a.
b. Je rozhodca triedy S.
c. Počas doby vzdelávania a skúšok musí byť členom WESR.
d. Počas uplynulých 30 mesiacov rozhodoval aspoň 1 súťaž triedy L a 2 súťaže triedy S, aspoň jednu ako hlavný rozhodca.

5.3.2. Školenie

a. Uchádzač musí absolvovať aspoň jedno školenie s medzinárodným rozhodcom WAWE uznané vzdelávacou komisiou.

5.3.3. Praktický výcvik
a. Zapisovateľ na pretekoch WE aspoň v 1 súťaži triedy P alebo M.
b. Tieňové rozhodovanie na pretekoch WE aspoň v 2 súťažiach triedy P alebo M.

5.3.4. Skúška
a. Skúška sa skladá z praktickej skúšky na pretekoch WE s následným ústnym pohovorom s národným rozhodcom, ktorý rozhodoval na daných pretekoch.

5.4. Medzinárodný rozhodca

5.4.1. Medzinárodní rozhodcovia sú v kompetencii WAWE.

Zásady pohybu súťažiacich v areáli

2. príloha pravidiel WESR

1. Opracovisko

1.1. Pre opracovisko platia pravidlá WESR, bod 3.4., 4.3.c, 8.1 a 9.1.
1.2. Opracovisko je určené na prípravu jazdca a koňa pred vstupom do kolbiska/obdĺžnika.
1.3. Opracovisko je pod dozorom komisárov podľa pravidiel WESR 3.4.
1.4. Všetci súťažiaci musia nariadenia komisárov rešpektovať.
1.5. Opracovisko je určené na tichú prácu a jazdci nesmú svojou jazdou ohrozovať ostatných prítomných.
1.6. Všetci jazdci sa musia správať korektne, nežiadúce použitie biča, ostrohy alebo iných prostriedkov môže viesť k vylúčeniu dvojice.

---

2. Pravidlá správneho pohybu na opracovisku

2.1. Stretávajú sa ľavé ruky: Protiidúci jazdci sa míňajú vpravo, rovnako ako pri jazde autom po ceste. Ak jazdí viac jazdcov po obvode jazdiarne, jazdci, ktorí jazdia na ľavú ruku, sú pri stene, protiidúci od steny. Pri zmene smeru diagonálou sa stretávajú bývalé vonkajšie ruky.

2.2. Prednosť má jazdec vo vyššom chode: Ak sa na jazdiarni pohybuje viac jazdcov v rôznych chodoch, má na stene prednosť jazdec vo vyššom chode. Napríklad ak jeden jazdec cvála a iný kluše, musí klusajúci jazdec nechať voľnú stenu cválajúcemu.

2.3. Jazdec na stene má prednosť pred jazdcom na kruhu: Ak jazdec pracuje na veľkom kruhu, musí vždy nechať voľnú stenu jazdcovi alebo jazdcom, ktorí sa pohybujú po obvode celej jazdiarne.

2.4. Ak chce jazdec nabehnúť na prekážku na opracovisku, mal by slovne upozorniť ostatných jazdcov (napr. zvolaním „skok“, „bránka“ atď.). U začínajúcich jazdcov im spravidla priestor a rešpekt často pomáha zabezpečiť tréner.

2.5. Krokuje sa od steny: Jazdec, ktorý pred prácou alebo po práci krokuje, sa má pohybovať od steny, aby neprekážal ostatným. Rovnako tak má dávať pozor, aby nevošiel do trasy jazdcom, ktorí pracujú na kruhu, diagonále a pod.

2.6. Neprekážať pri nasadaní a zosadaní: Jazdec, ktorý nasadá alebo zosadá, doťahuje podbrušník, nasadzuje alebo skladá deku a pod., má robiť tieto úkony na mieste, kde nikomu neprekáža, t. j. mimo steny, uprostred veľkých kruhov alebo na stredovej čiare – avšak mimo písmena X.

2.7. Dodržiavanie dostatočných rozostupov: Jazdci idúci za sebou musia dodržiavať minimálnu vzdialenosť 3 krokov, t. j. 2,50 m. Pomôcka na orientáciu zo sedla je, že medzi ušami svojho koňa má jazdec vidieť koreň chvosta koňa pred ním.

2.8. Do haly so súhlasom: Ak vstupujete do haly, musíte dať o svojom úmysle vedieť zapískaním alebo zvolaním a vyčkať, kým vám komisár, jazdec alebo tréner v hale odpovie a dovolí vstúpiť.

2.9. Predpokladom bezpečného pohybu v skupine viacerých jazdcov na opracovisku je aj slušnosť a ohľaduplnosť.

2.10. Na opracovisku alebo pri inom hromadnom jazdení by mal byť kôň označený stužkou uviazanou v hornej časti chvosta:

a. červená stužka: kopavý kôň
b. modrá stužka: žrebec
c. zelená stužka: mladý neskúsený kôň
d. fialová stužka: horujúca kobyla